GESSI

66079

GPF6607900000G000

ORIGINI

data di validità
≥ 08/2022



Parte esterna Miscelatore a parete 2 vie con deviatore. Abbinable a inserti con finiture differenti: art. 66600 e art. 66602.

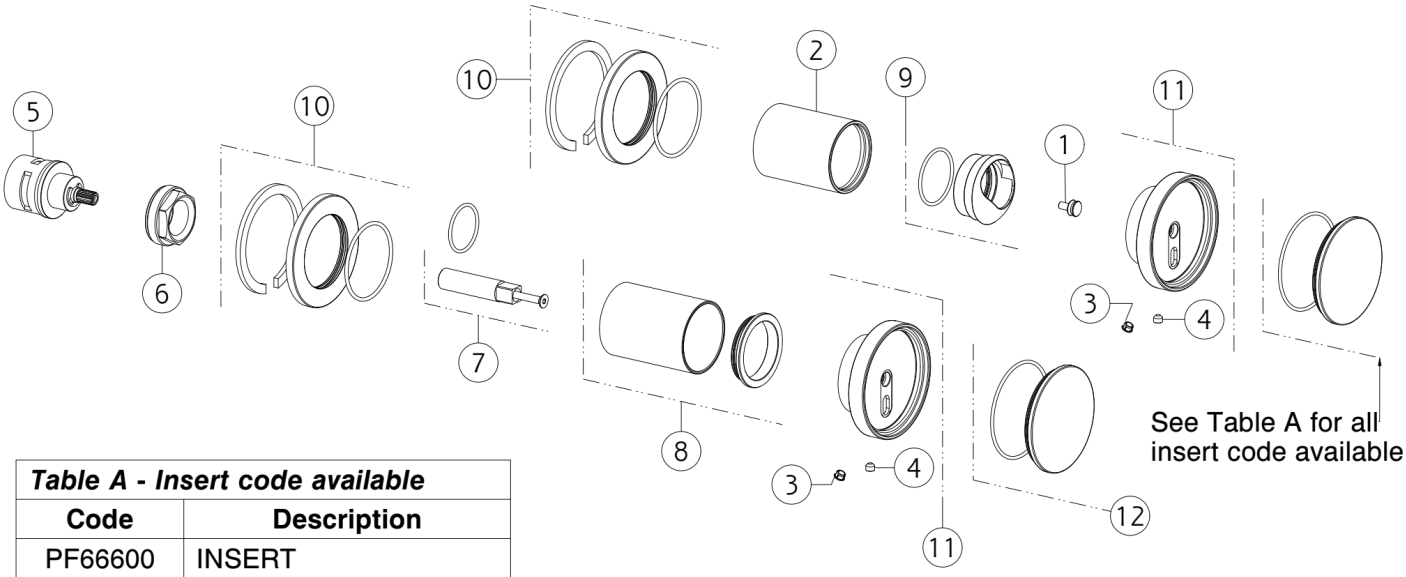

Table A - Insert code available	
Code	**Description**
PF66600	INSERT
PF66602	ART INSERT

N°	Codice	Descrizione
1	SP03920	DISTANZIALE
2	SP03248	BOCCOLA IN FINITURA
3	SP00002	TAPPINO COPRI GRANO
4	SP00137	GRANO
5	SP01758	DEVIATORE
6	SP01762	GHIERA SERRAGGIO CARTUCCIA

N°	Codice	Descrizione
7	SP04103	PROLUNGA
8	SP04105	BOCCOLA
9	SP03274	COPRIGHIERA
10	SP03230	ROSONE
11	SP04094	MANIGLIA
12	SP04598	INSERTO

Gessi S.p.A. Parco Gessi, 13037 Serravalle Sesia (Vercelli) Italia Tel.+39 0163 454111 Fax.+39 0163 453150 - www.gessi.com - gessi@gessi.it Il presente disegno a termine di legge non puo' essere reso pubblico o riprodotto senza l'autorizzazione scritta della GESSI S.p.A. copyright GESSI S.p.A.