GESSI

66088

GPF66088000000G000

fecha de validez
≥ 12/2022



ORIGINI

Parte externa, mezclador de lavabo de pared con caño corto sin desagüe. Se incluye el embellecedor en el acabado. Se puede combinar con diferentes acabados con el embellecedor 66600 o el embellecedor ART 66602

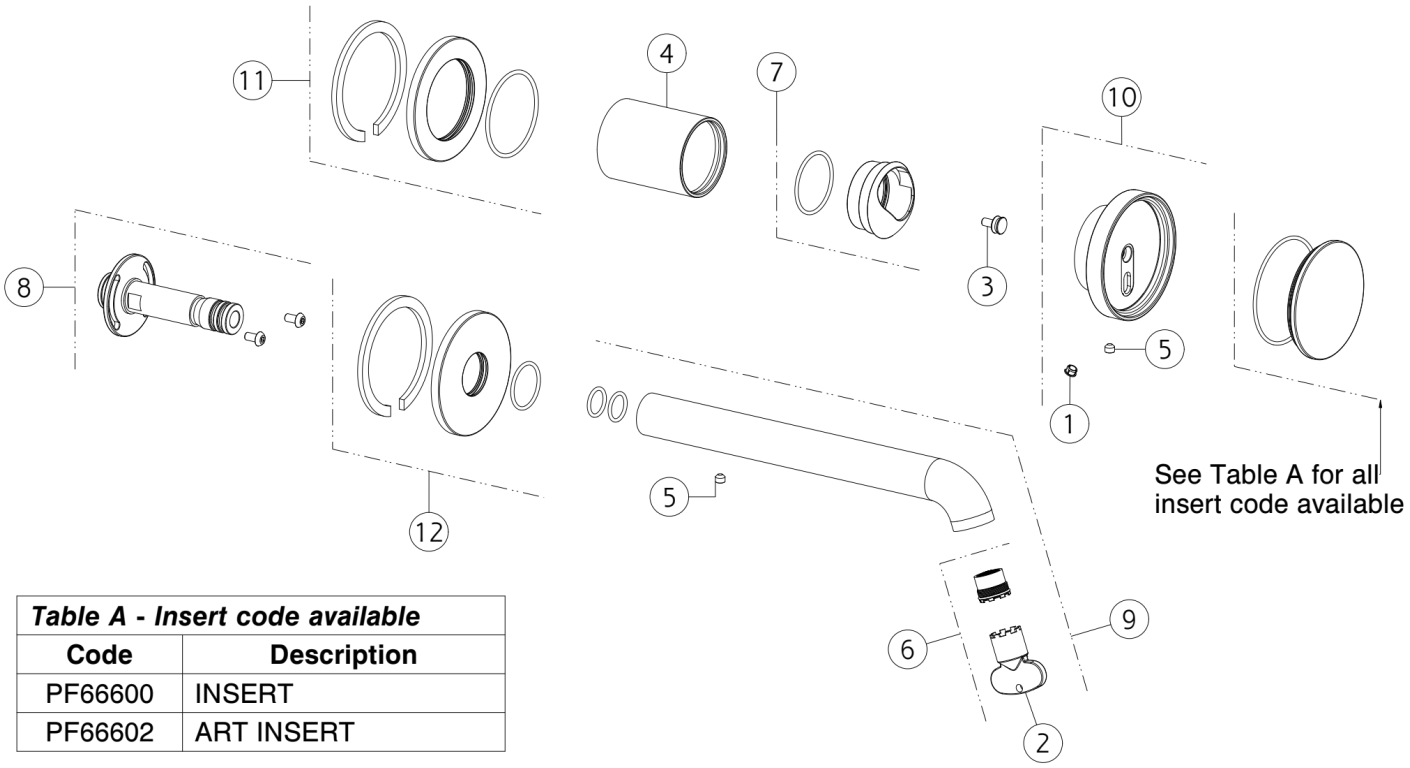

Table A - Insert code available	
Code	**Description**
PF66600	INSERT
PF66602	ART INSERT

N°	Código	Descripción
1	SP00002	TAPA DE TORNILLO
2	SP00504	HERRAMIENTA ESPECIAL
3	SP04110	ESPACIADOR
4	SP03248	BUJE DE ACABADO
5	SP00137	TORNILLO
6	SP01608	AIREADOR

N°	Código	Descripción
7	SP03274	TUERCA ANULAR DE ACABADO
8	SP03328	ARTICULACIÓN
9	SP04096	BOQUILLA COMPLETA
10	SP04094	ASA
11	SP03230	CUBRIR
12	SP04381	CUBRIR

 El presente diseño, de conformidad con la legislación vigente, no puede hacerse público ni reproducirse sin la autorización por escrito de GESSI S.p.A. Copyright GESSI S.p.A.