GESSI

66095

GPF66609500000G000

ORIGINI

fecha de validez
≥ 02/2023



Parte exterior Mezclador de lavabo de suelo sin desagüe. Se incluye el embellecedor en el acabado. Se puede combinar con diferentes acabados con el embellecedor 66600 o el embellecedor ART 66602

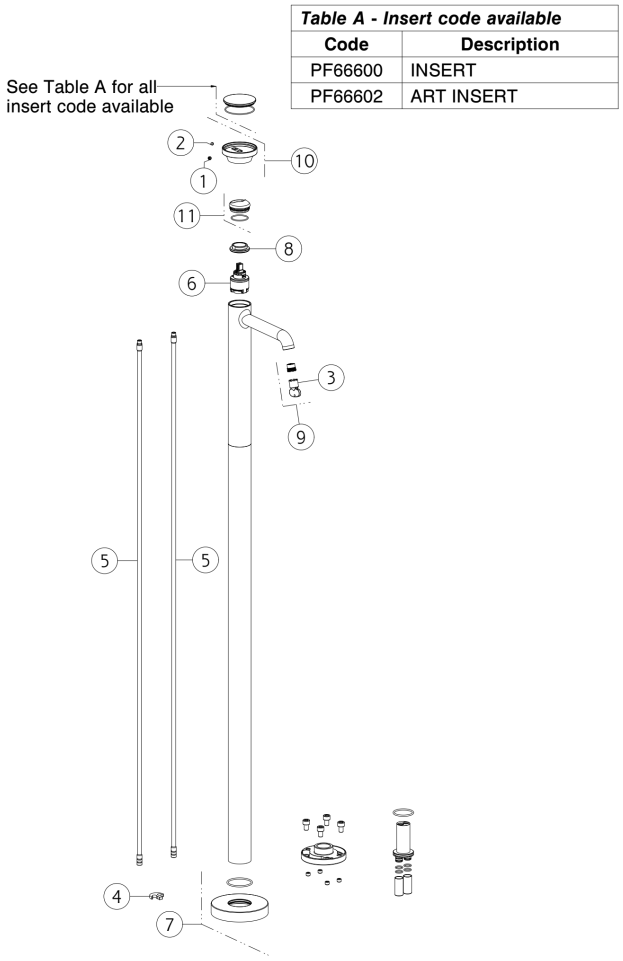

Table A - Insert code available	
Code	**Description**
PF66600	INSERT
PF66602	ART INSERT

N°	Código	Descripción
1	SP00002	TAPA DE TORNILLO
2	SP00137	TORNILLO
3	SP00504	HERRAMIENTA ESPECIAL
4	SP04119	ANILLO
5	SP04121	TUBO
6	SP04305	CARTUCHO

N°	Código	Descripción
7	SP04120	CUBRIR
8	SP00020	TUERCA ANULAR DE FIJACIÓN
9	SP01608	AIREADOR
10	SP04094	ASA
11	SP02305	TUERCA ANULAR DE ACABADO

 El presente diseño, de conformidad con la legislación vigente, no puede hacerse público ni reproducirse sin la autorización por escrito de GESSI S.p.A. Copyright GESSI S.p.A.