GESSI

66095

GPF66609500000G000

ORIGINI

date de validité
≥ 02/2023



Parties apparentes mitigeur lavabo au sol sans vidage. Insert en finition inclus. Combiner avec finitions differentes avec insert 66600 ou insert ART 66602

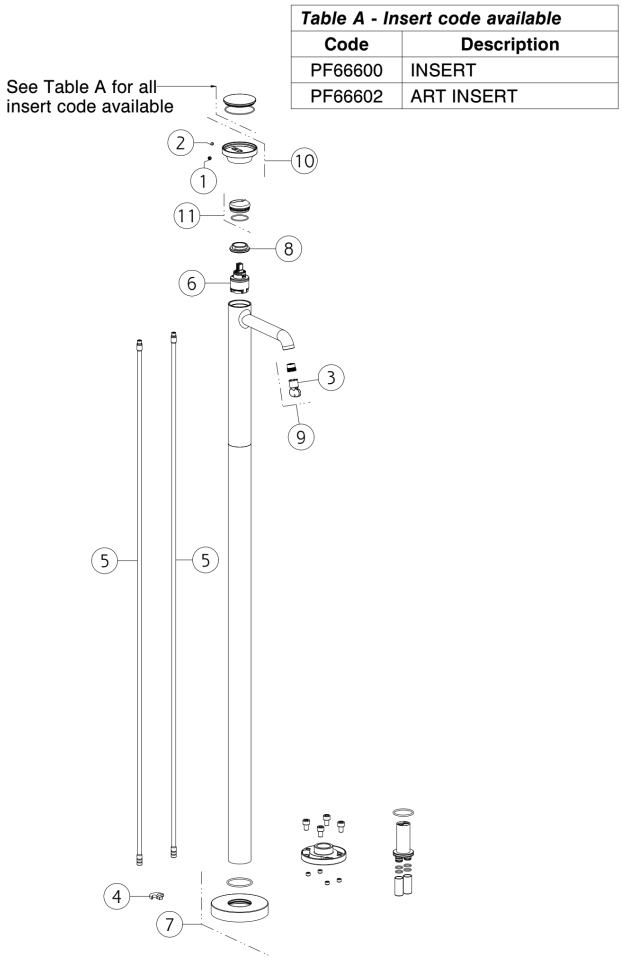

Table A - Insert code available	
Code	**Description**
PF66600	INSERT
PF66602	ART INSERT

N°	Code	Description
1	SP00002	COUVERCLE DE VIS
2	SP00137	VIS
3	SP00504	OUTIL SPÉCIAL
4	SP04119	BAGUE
5	SP04121	TUBE
6	SP04305	CARTOUCHE

N°	Code	Description
7	SP04120	COUVRIR
8	SP00020	BAGUE DE FIXATION
9	SP01608	AÉRATEUR
10	SP04094	MANCHE
11	SP02305	BAGUE DE FINITION

 Conformément à la loi, le présent dessin ne peut être rendu public ni reproduit sans l'autorisation écrite de GESSI S.p.A. Copyright GESSI S.p.A.