GESSI

66100

GPF66610000000G000

ORIGINI

Gültigkeitsdatum
≥ 02/2023



Waschtisch-Einhebelmischer für separaten Auslauf, ohne Ablaugarnitur. 3/8 Anschluss. Tischmontage. Inklusive Griffeinsatz in passender Farbe der Armatur. Optional können zusätzlich Griffeinsätze in Farbe (Art. 66600) oder Dekor (Art. 66602) bestellt werden.

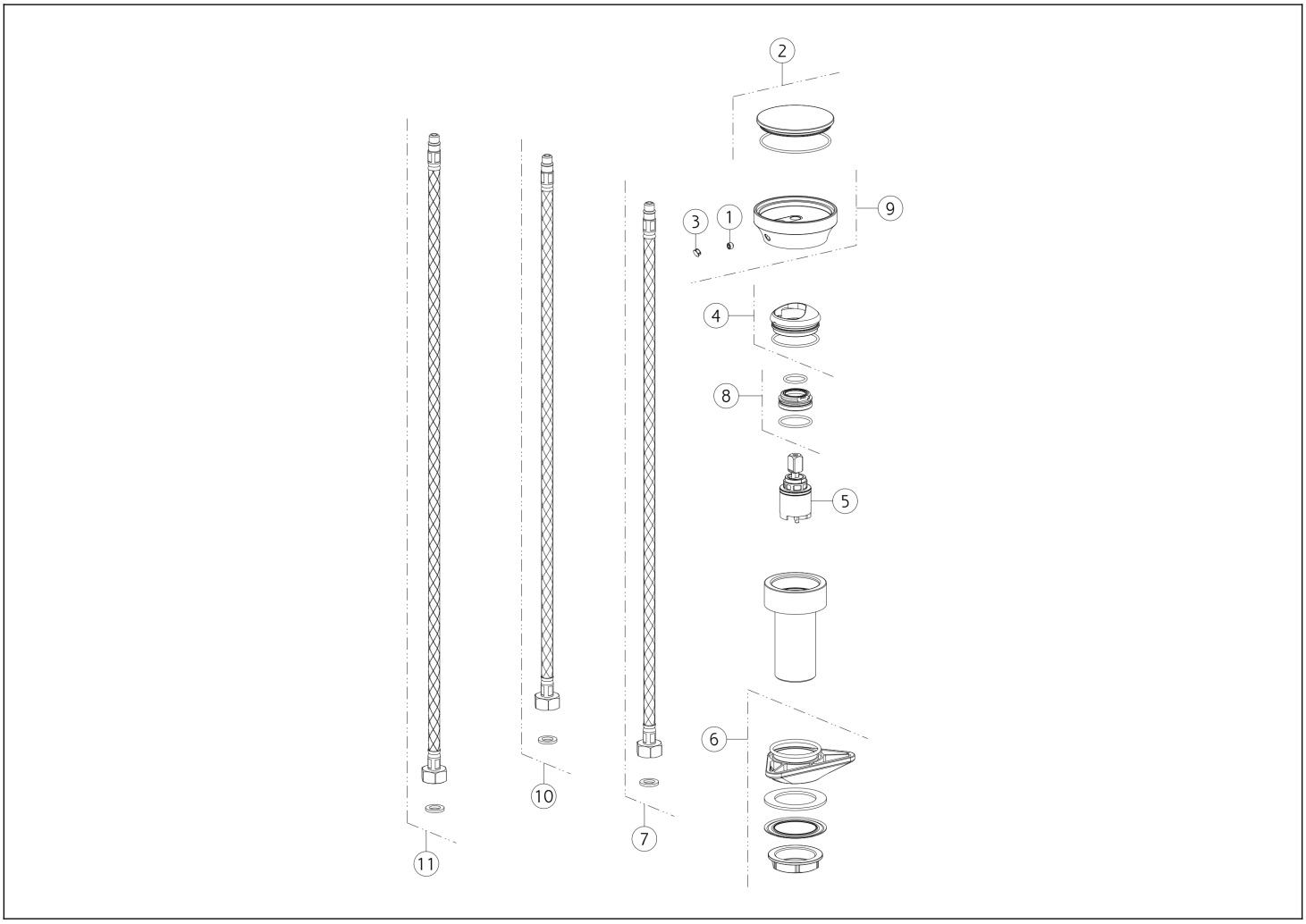

N°	Code	Beschreibung
1	SP00137	MADENSCHRAUBE
2	SP04598	GRIFF-DECKEL
3	SP00002	ABDECKKÄPPCHEN
4	SP02305	KARTUSCHENMUTTER-ABDECKUNG
5	SP01700	KARTUSCHE
6	SP01250	BEFESTIGUNGSSET

N°	Code	Beschreibung
7	SP01285	FLEX-SCHLAUCH ROT
8	SP01278	KARTUSCHENMUTTER
9	SP04109	GRIFF
10	SP01284	FLEX-SCHLAUCH BLAU
11	SP02916	BRAUSESCHLAUCH

Gessi S.p.A. Parco Gessi, 13037 Serravalle Sesia (Vercelli) Italien Tel. +39 0163 454111 Fax. +39 0163 453150 - www.gessi.com - gessi@gessi.it Die vorliegende Zeichnung darf ohne schriftliche Genehmigung der GESSI S.p.A. nicht veröffentlicht oder vervielfältigt werden. Copyright GESSI S.p.A.