GESSI

66100

GPF66610000000G000

ORIGINI

date de validité
≥ 02/2023



Commande séparée. Insert en finition inclus. Combiner avec finitions differentes avec insert 66600 ou insert ART 66602

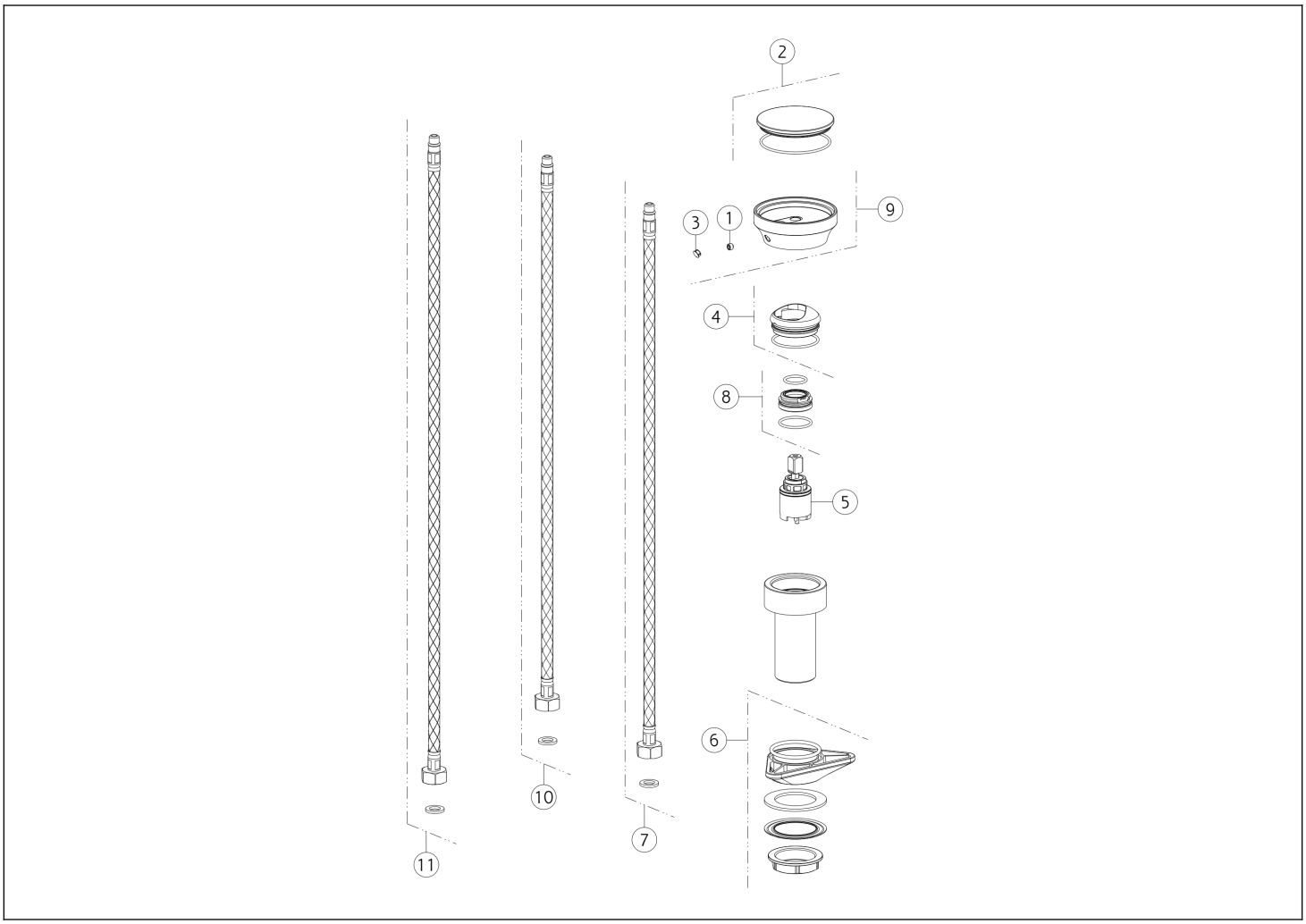

N°	Code	Description
1	SP00137	VIS SANS TÊTE
2	SP04598	INSERT
3	SP00002	BOUCHON CACHE-VIS SANS TÊTE
4	SP02305	CACHE-ÉCROU
5	SP01700	CARTOUCHE
6	SP01250	KIT DE FIXATION

N°	Code	Description
7	SP01285	FLEXIBLE D'ALIMENTATION ROUGE
8	SP01278	ÉCROU DE SERRAGE DE CARTOUCHE
9	SP04109	MANETTE
10	SP01284	FLEXIBLE D'ALIMENTATION BLEU
11	SP02916	FLEXIBLE

Gessi S.p.A. Parco Gessi, 13037 Serravalle Sesia (Vercelli) Italie Tél. +39 0163 454111 Fax. +39 0163 453150 - www.gessi.com - gessi@gessi.it Conformément à la loi, le présent dessin ne peut être rendu public ni reproduit sans l'autorisation écrite de GESSI S.p.A. Copyright GESSI S.p.A.