GESSI

66102

GPF6610200000G000

TONDO

Gültigkeitsdatum
≥ 02/2023



Waschtisch-Auslauf für separaten Einhebelmischer oder Sensor. Ausladung 205mm (nachträglich nicht kürzbar). 1/2 Anschluss. Wandmontage.

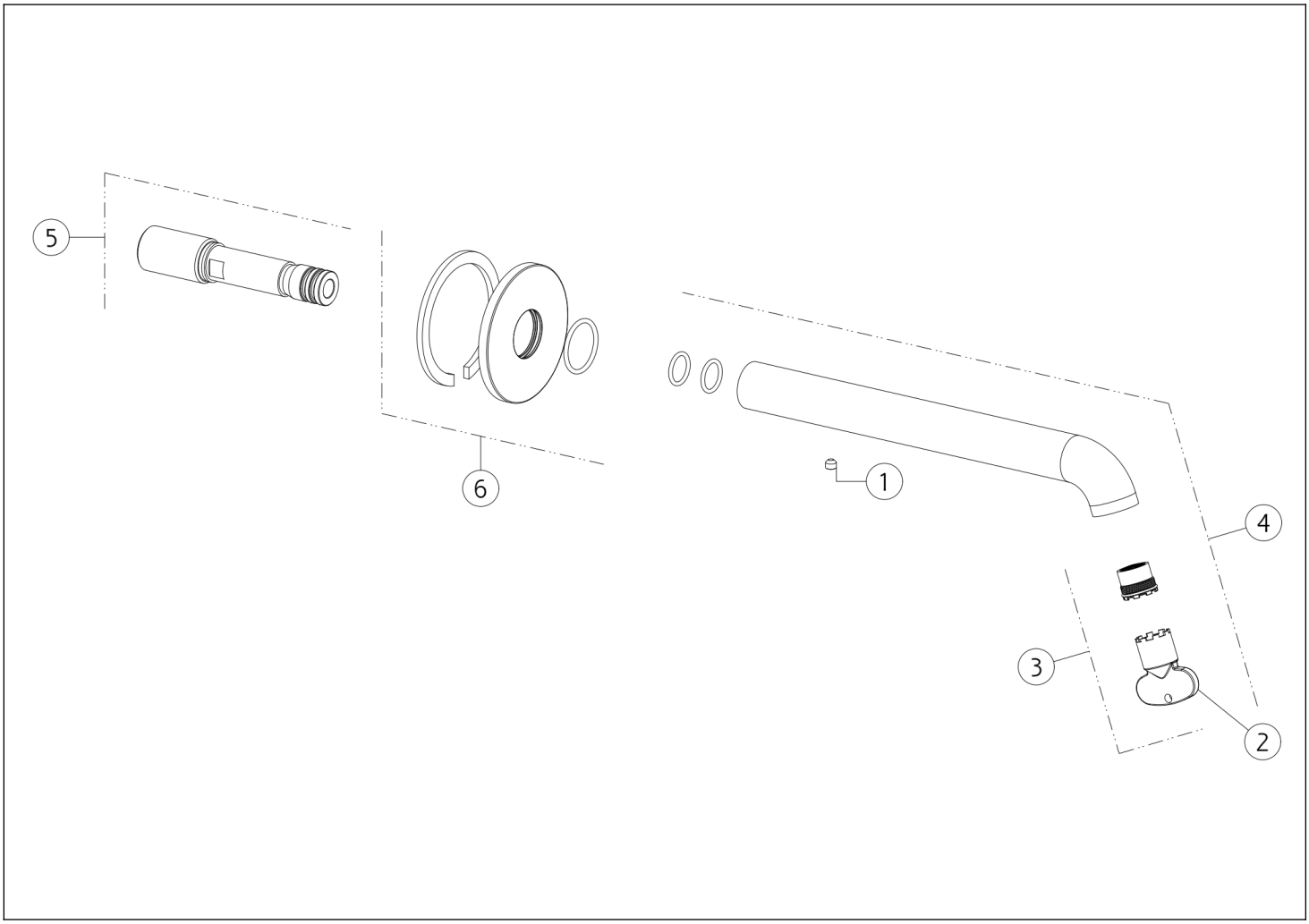

N°	Code	Beschreibung
1	SP00137	SCHRAUBE
2	SP00504	SPEZIALWERKZEUG
3	SP01608	BELÜFTER

N°	Code	Beschreibung
4	SP04096	KOMPLETTER AUSLAUF
5	SP03548	GEMEINSAM
6	SP04097	DECKEL

 Die vorliegende Zeichnung darf ohne schriftliche Genehmigung der GESSI S.p.A. nicht veröffentlicht oder vervielfältigt werden. Copyright GESSI S.p.A.