GESSI

66102

GPF6610200000G000

TONDO

fecha de validez
≥ 02/2023



Caño de lavabo de pared caño medio

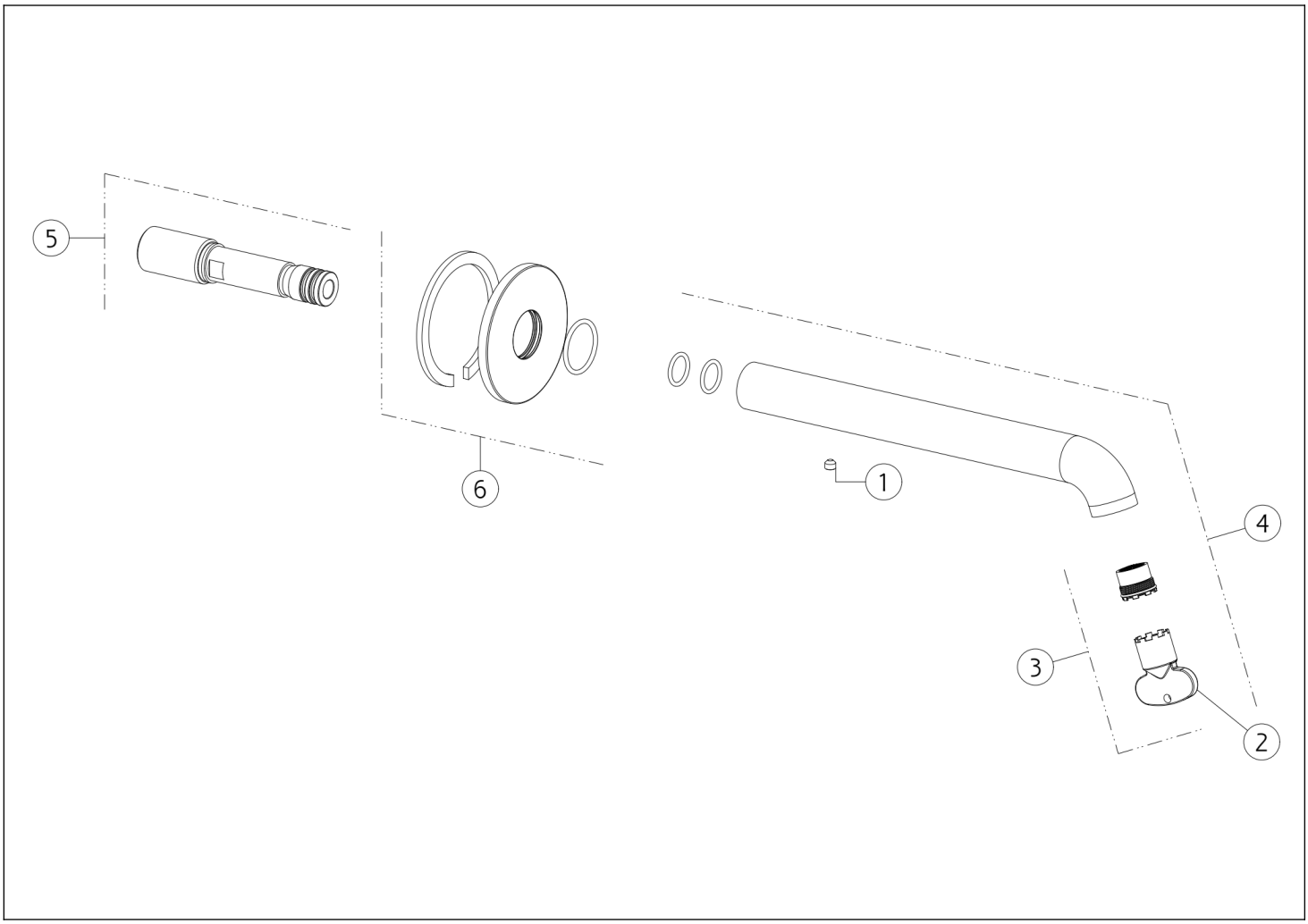

N°	Código	Descripción
1	SP00137	TORNILLO
2	SP00504	HERRAMIENTA ESPECIAL
3	SP01608	AIREADOR

N°	Código	Descripción
4	SP04096	BOQUILLA COMPLETA
5	SP03548	ARTICULACIÓN
6	SP04097	CUBRIR

Gessi S.p.A. Parco Gessi, 13037 Serravalle Sesia (Vercelli) Italia Tel. +39 0163 454111 Fax. +39 0163 453150 - www.gessi.com - gessi@gessi.it El presente diseño, de conformidad con la legislación vigente, no puede hacerse público ni reproducirse sin la autorización por escrito de GESSI S.p.A. Copyright GESSI S.p.A.