GESSI

# 66102

GPF6610200000G000

## TONDO

data di validità
≥ 02/2023



Bocca Lavabo a parete bocca media

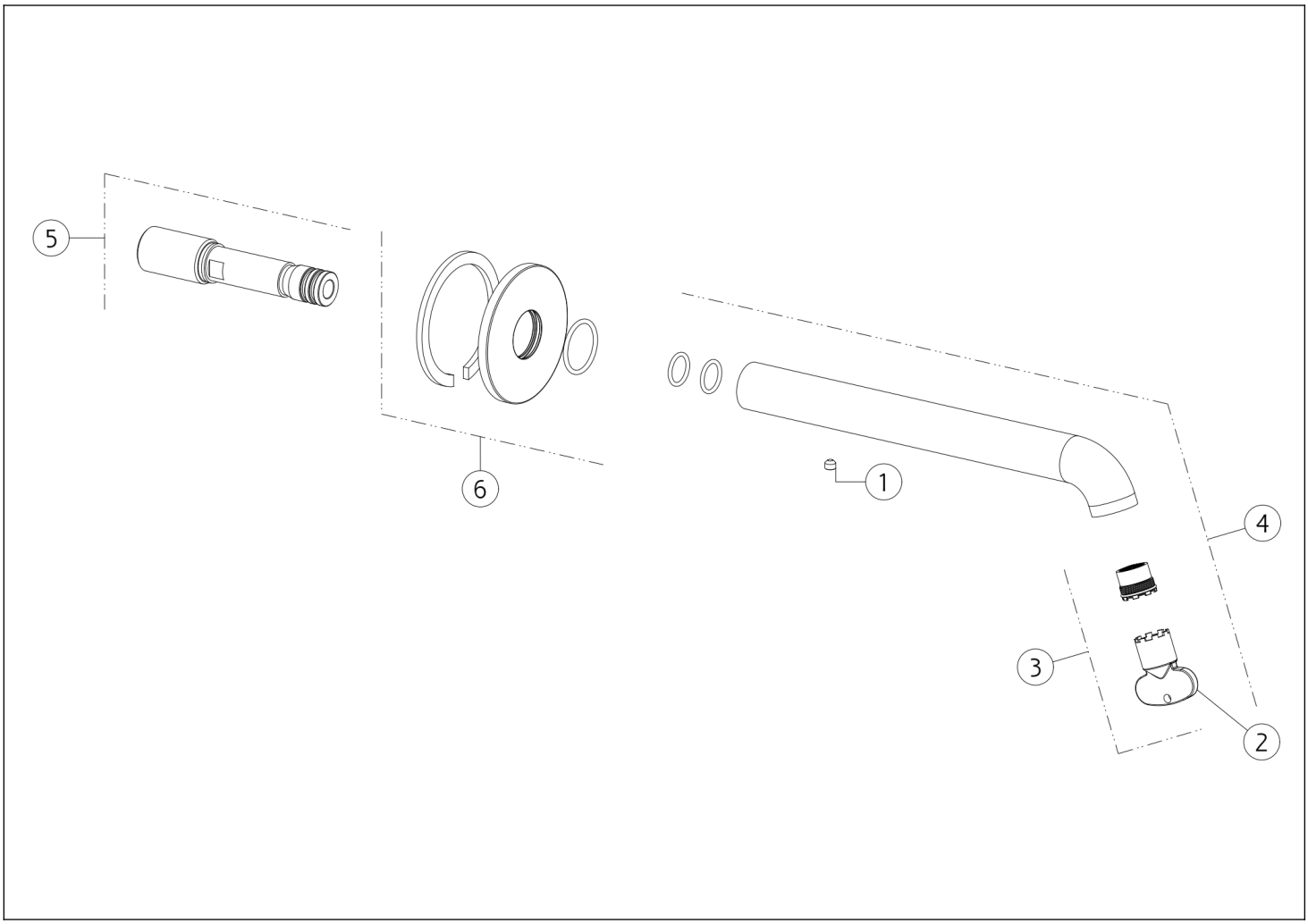


| N° | Codice | Descrizione |
|---|---|---|
| 1 | SP00137 | GRANO |
| 2 | SP00504 | CHIAVE |
| 3 | SP01608 | AERATORE |

| N° | Codice | Descrizione |
|---|---|---|
| 4 | SP04096 | BOCCA COMPLETA |
| 5 | SP03548 | INNESTO |
| 6 | SP04097 | ROSONE |

Gessi S.p.A. Parco Gessi, 13037 Serravalle Sesia (Vercelli) Italia Tel.+39 0163 454111 Fax.+39 0163 453150 - www.gessi.com - gessi@gessi.it Il presente disegno a termine di legge non puo' essere reso pubblico o riprodotto senza l'autorizzazione scritta della GESSI S.p.A. copyright GESSI S.p.A.