GESSI

66103

GPF6610300000G000

TONDO

Gültigkeitsdatum
≥ 12/2022



Wannen-Auslauf für separaten Einhebelmischer. 1/2 Anschluss. Wandmontage. Ausladung 192mm. Innenliegender Perlator M24x1.

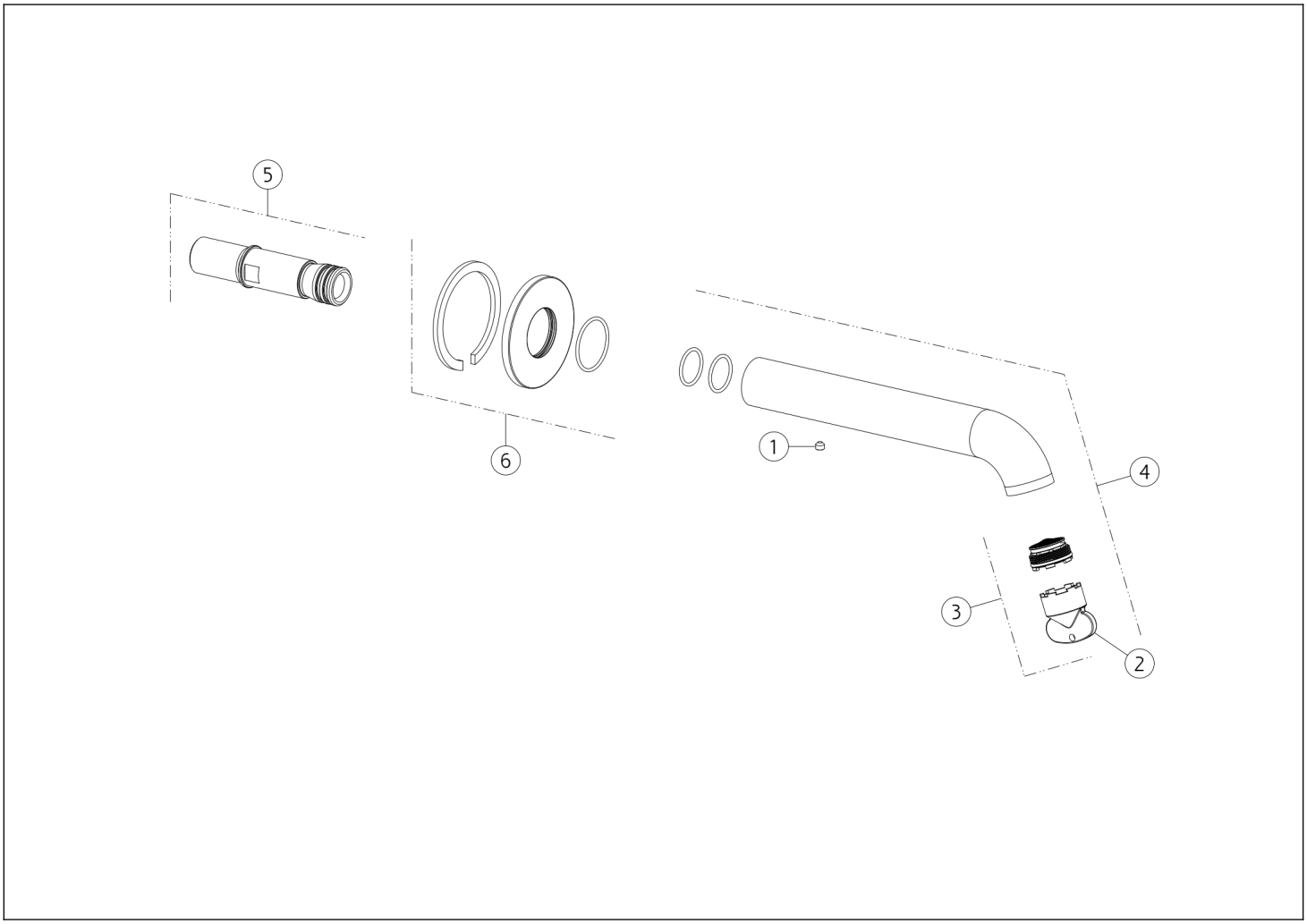

N°	Code	Beschreibung
1	SP00137	MADENSCHRAUBE
2	SP00151	SCHÜSSEL
3	SP01717	LUFTSPRUDLER

N°	Code	Beschreibung
4	SP04098	AUSLAUF KOMPLETT
5	SP05510	ANSCHLUSSNIPPEL
6	SP04100	ROSETTE

Gessi S.p.A. Parco Gessi, 13037 Serravalle Sesia (Vercelli) Italien Tel. +39 0163 454111 Fax. +39 0163 453150 - www.gessi.com - gessi@gessi.it Die vorliegende Zeichnung darf ohne schriftliche Genehmigung der GESSI S.p.A. nicht veröffentlicht oder vervielfältigt werden. Copyright GESSI S.p.A.