GESSI

66103

GPF6610300000G000

TONDO

date de validité
≥ 12/2022



Bec de bagnoire mural

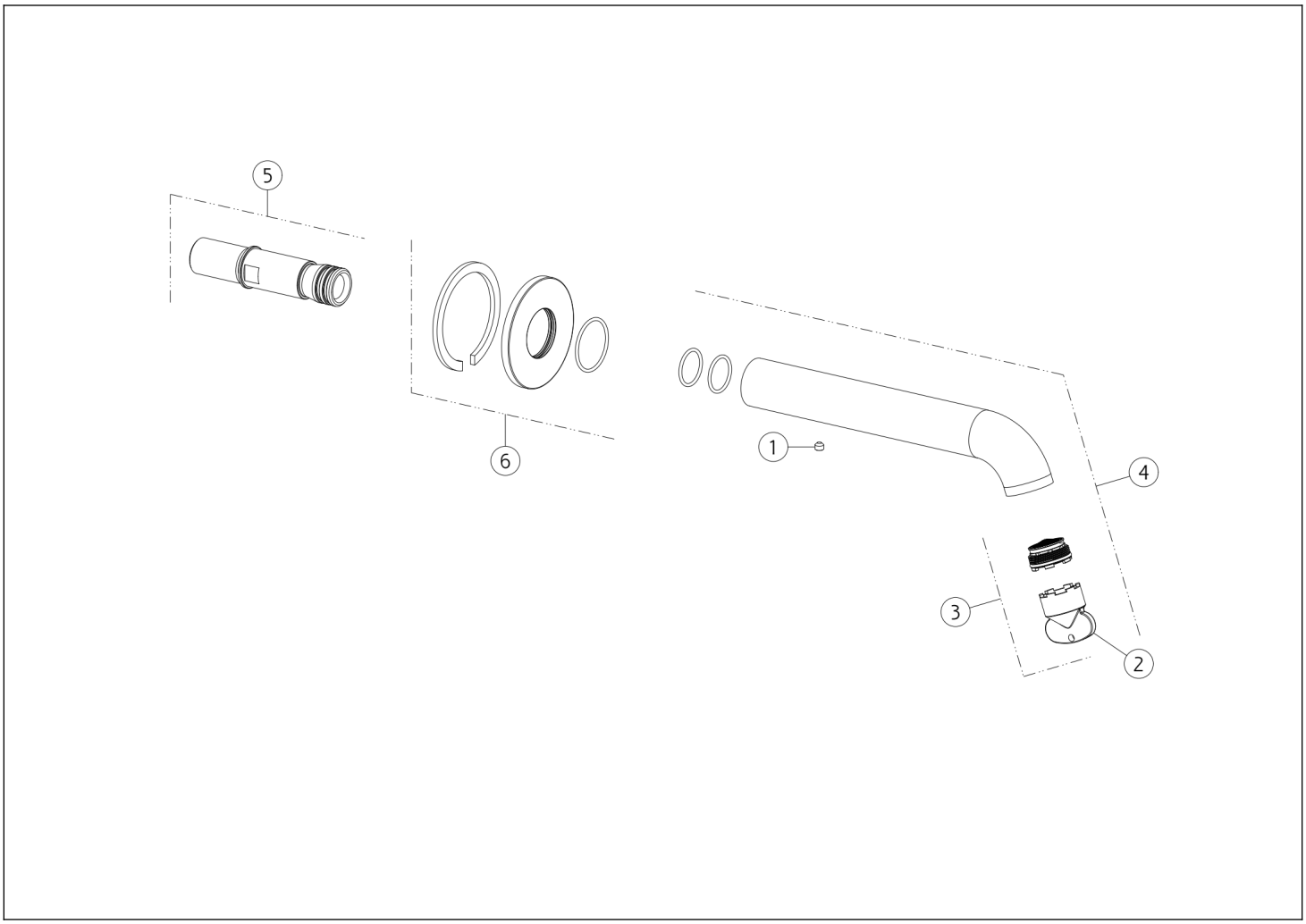

N°	Code	Description
1	SP00137	VIS SANS TÊTE
2	SP00151	CLÉ
3	SP01717	MOUSSEUR

N°	Code	Description
4	SP04098	BEC COMPLET
5	SP05510	EMBOUT
6	SP04100	ROSACE

Gessi S.p.A. Parco Gessi, 13037 Serravalle Sesia (Vercelli) Italie Tél. +39 0163 454111 Fax. +39 0163 453150 - www.gessi.com - gessi@gessi.it Conformément à la loi, le présent dessin ne peut être rendu public ni reproduit sans l'autorisation écrite de GESSI S.p.A. Copyright GESSI S.p.A.