GESSI

66104

GPF6610400000G000

TONDO

Gültigkeitsdatum
≥ 07/2023



Waschtisch-Auslauf für separaten Einhebelmischer oder Sensor. Ausladung Sondermaß angeben (90-300mm). 1/2 Anschluss. Wandmontage.

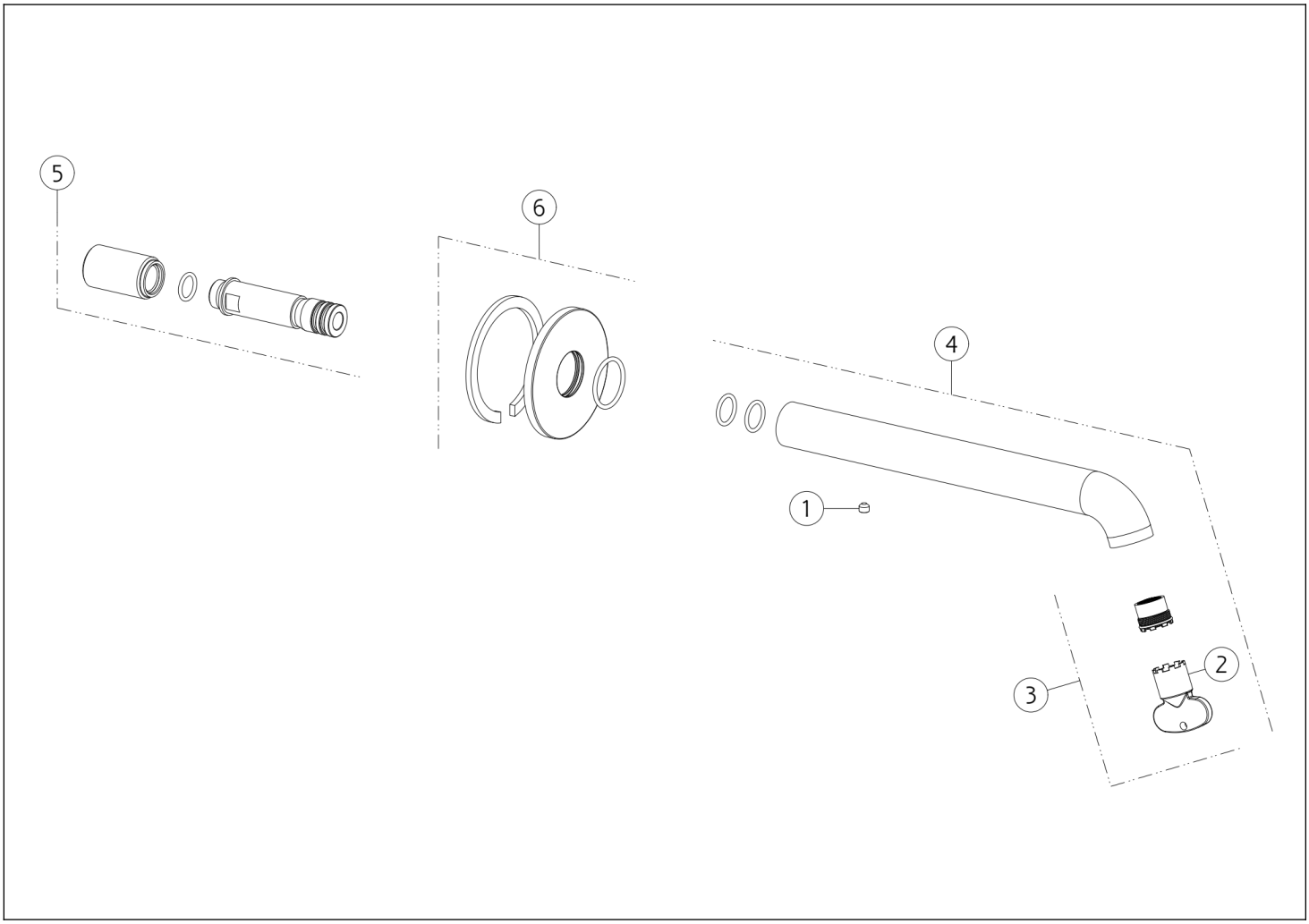

N°	Code	Beschreibung
1	SP00137	MADENSCHRAUBE
2	SP00504	SCHÜSSEL
3	SP01608	LUFTSPRUDLER

N°	Code	Beschreibung
4	SP04388	AUSLAUF
5	SP03548	ANSCHLUSSNIPPEL
6	SP04097	ROSETTE

Gessi S.p.A. Parco Gessi, 13037 Serravalle Sesia (Vercelli) Italien Tel. +39 0163 454111 Fax. +39 0163 453150 - www.gessi.com - gessi@gessi.it Die vorliegende Zeichnung darf ohne schriftliche Genehmigung der GESSI S.p.A. nicht veröffentlicht oder vervielfältigt werden. Copyright GESSI S.p.A.