GESSI

66104

GPF6610400000G000

TONDO

date de validité
≥ 07/2023



Bec de lavabo mural. Bec avec longueur à la demande.

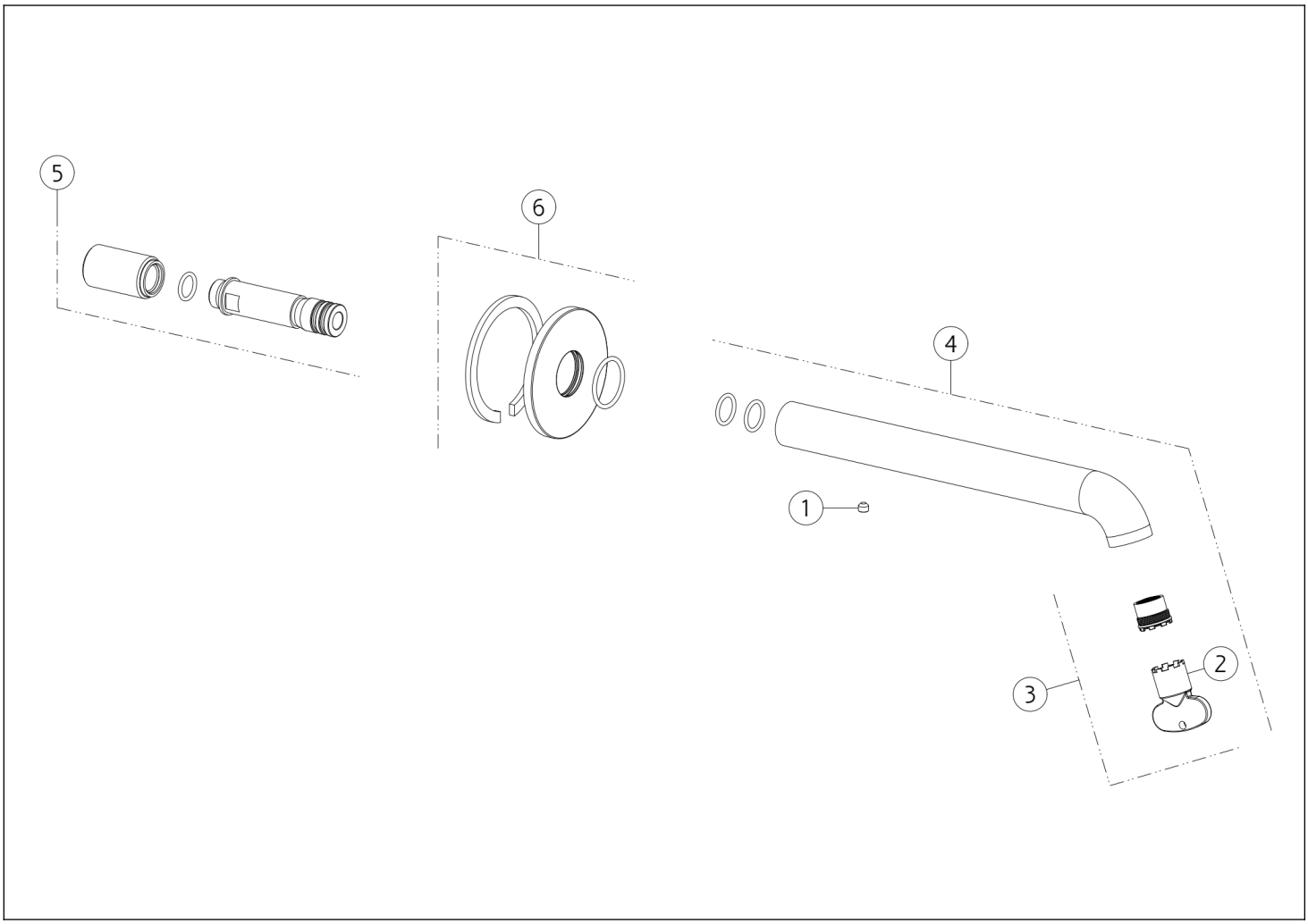

N°	Code	Description
1	SP00137	VIS SANS TÊTE
2	SP00504	CLÉ
3	SP01608	MOUSSEUR

N°	Code	Description
4	SP04388	BEC
5	SP03548	EMBOUT
6	SP04097	ROSACE

Gessi S.p.A. Parco Gessi, 13037 Serravalle Sesia (Vercelli) Italie Tél. +39 0163 454111 Fax. +39 0163 453150 - www.gessi.com - gessi@gessi.it Conformément à la loi, le présent dessin ne peut être rendu public ni reproduit sans l'autorisation écrite de GESSI S.p.A. Copyright GESSI S.p.A.