GESSI

66104

GPF6610400000G000

TONDO

data di validità
≥ 07/2023



Bocca lavabo da parete. Bocca lunghezza personalizzata.

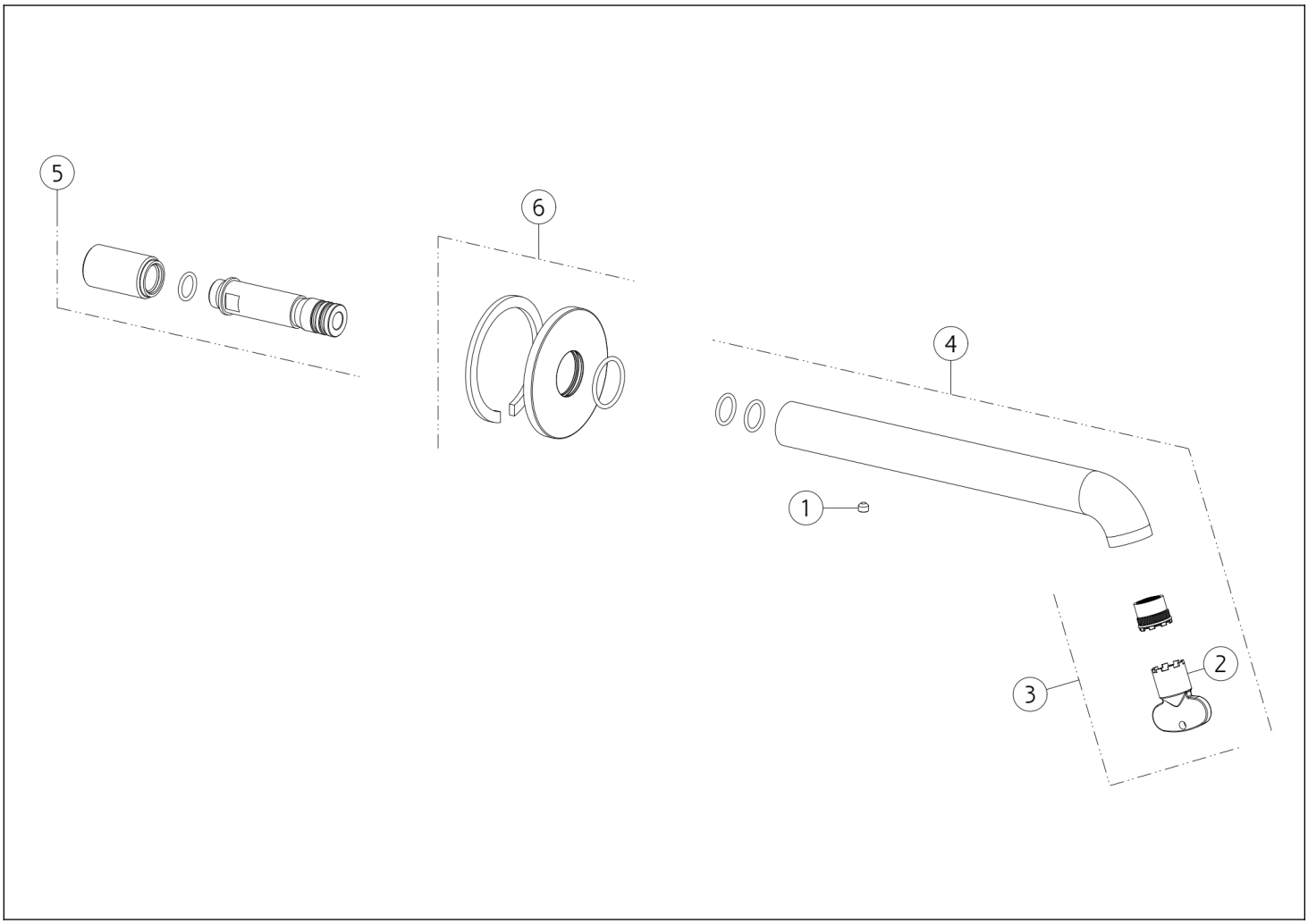

N°	Codice	Descrizione
1	SP00137	GRANO
2	SP00504	CHIAVE
3	SP01608	AERATORE

N°	Codice	Descrizione
4	SP04388	BOCCA
5	SP03548	INNESTO
6	SP04097	ROSONE

Gessi S.p.A. Parco Gessi, 13037 Serravalle Sesia (Vercelli) Italia Tel.+39 0163 454111 Fax.+39 0163 453150 - www.gessi.com - gessi@gessi.it Il presente disegno a termine di legge non puo' essere reso pubblico o riprodotto senza l'autorizzazione scritta della GESSI S.p.A. copyright GESSI S.p.A.