GESSI

66109

GPF6610900000G000

ORIGINI

date de validité
≥ 01/2023



Parties apparentes commande séparée lavabo/douche mural, 1 sortie. Insert en finition inclus. Combiner avec finitions differentes avec insert 66600 ou insert ART 66602

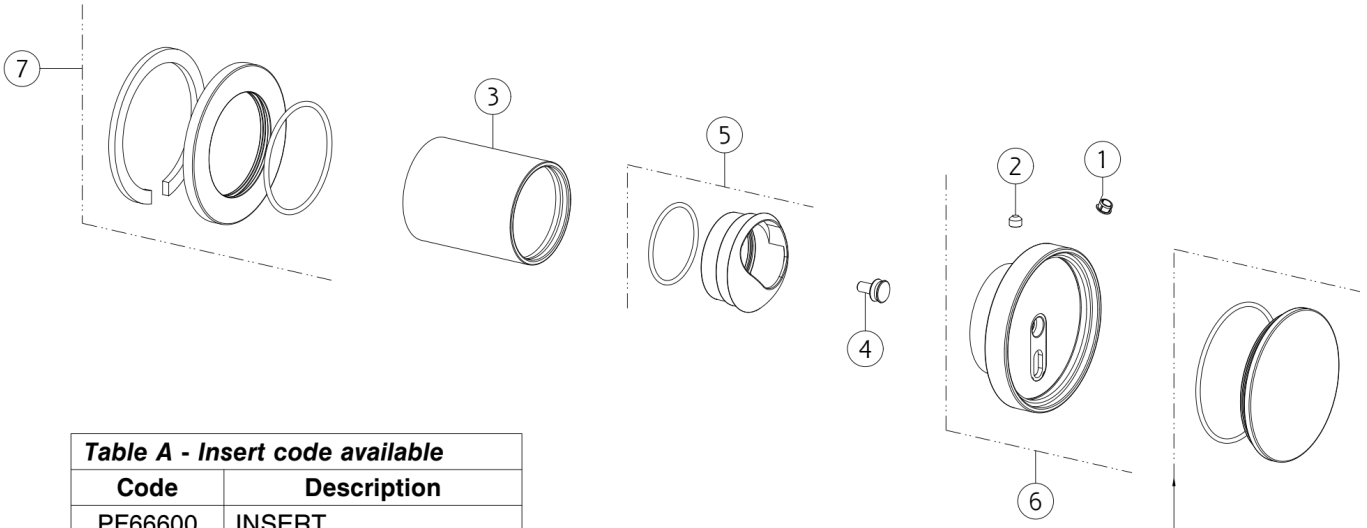

Table A - Insert code available	
Code	**Description**
PF66600	INSERT
PF66602	ART INSERT

N°	Code	Description
1	SP00002	COUVERCLE DE VIS
2	SP00137	VIS
3	SP03248	DOUILLE DE FINITION
4	SP04110	ENTRETOISE

N°	Code	Description
5	SP03274	BAGUE DE FINITION
6	SP04094	MANCHE
7	SP03230	COUVRIR

Gessi S.p.A. Parco Gessi, 13037 Serravalle Sesia (Vercelli) Italie Tél. +39 0163 454111 Fax. +39 0163 453150 - www.gessi.com - gessi@gessi.it Conformément à la loi, le présent dessin ne peut être rendu public ni reproduit sans l'autorisation écrite de GESSI S.p.A. Copyright GESSI S.p.A.