GESSI

66109

GPF66610900000G000

data di validità
≥ 01/2023



ORIGINI

Parte esterna Miscelatore a parete 1 via. Abbinabile a inserti con finiture differenti: art. 66600 e art. 66602.

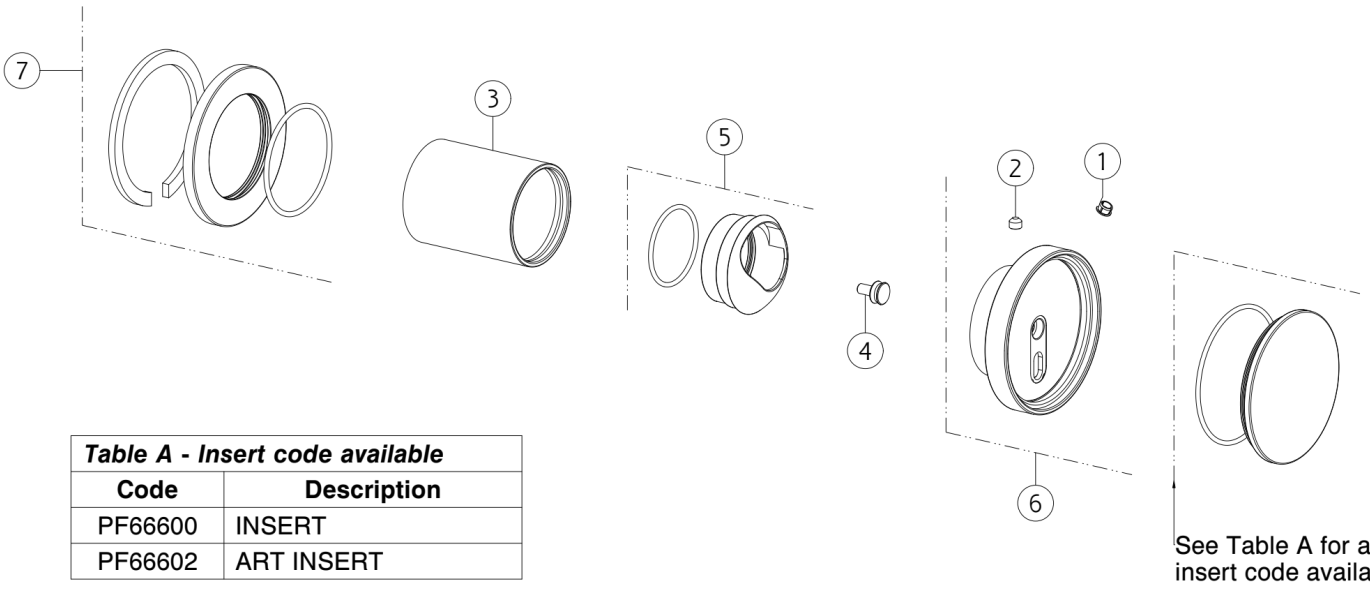

Table A - Insert code available	
Code	**Description**
PF66600	INSERT
PF66602	ART INSERT

N°	Codice	Descrizione
1	SP00002	TAPPINO COPRI GRANO
2	SP00137	GRANO
3	SP03248	BOCCOLA IN FINITURA
4	SP04110	DISTANZIALE

N°	Codice	Descrizione
5	SP03274	COPRIGHIERA
6	SP04094	MANIGLIA
7	SP03230	ROSONE

Gessi S.p.A. Parco Gessi, 13037 Serravalle Sesia (Vercelli) Italia Tel.+39 0163 454111 Fax.+39 0163 453150 - www.gessi.com - gessi@gessi.it Il presente disegno a termine di legge non puo' essere reso pubblico o riprodotto senza l'autorizzazione scritta della GESSI S.p.A. copyright GESSI S.p.A.