GESSI

66142

GPF66142000000G000

ORIGINI

fecha de validez
≥ 02/2023



Barra deslizante con conexión de agua, maneral antical y flexible de 1,50 m. Se incluye el embellecedor en el acabado. Se puedecombinar con diferentes acabados con el embellecedor 66600 y el embellecedor ART 66602

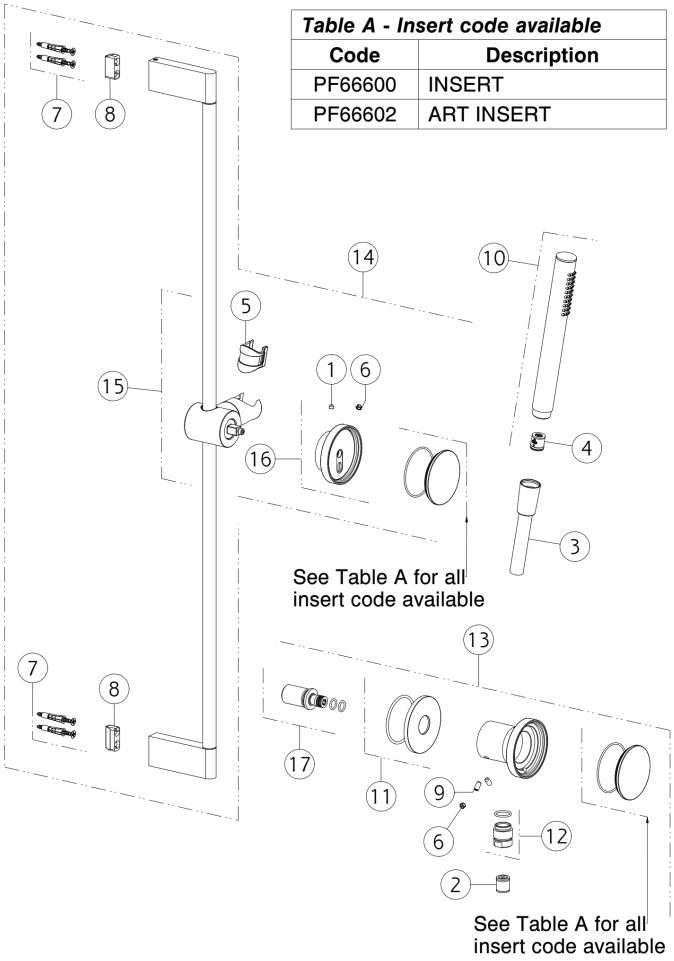

Table A - Insert code available	
Code	**Description**
PF66600	INSERT
PF66602	ART INSERT

N°	Código	Descripción
1	SP00137	TORNILLO
2	SP00014	VÁLVULA ANTIRRETORNO
3	PF01637	MANGUERA
4	SP01634	REGULADOR DE FLUJO
5	SP01777	ARBUSTO
6	SP00002	TAPA DE TORNILLO
7	SP00031	SET DE FIJACIÓN
8	SP00822	SOPORTE DE PARED
9	SP01352	TORNILLO

N°	Código	Descripción
10	PF14371	DUCHA DE MANO
11	SP03523	CUBRIR
12	SP01008	PEZÓN
13	PF66169	CONEXIÓN SALIDA DE AGUA
14	PF66144	CARRIL DESLIZANTE
15	SP04138	SOPORTE DESLIZANTE
16	SP04094	ASA
17	SP01816	PEZÓN

Gessi S.p.A. Parco Gessi, 13037 Serravalle Sesia (Vercelli) Italia Tel. +39 0163 454111 Fax. +39 0163 453150 - www.gessi.com - gessi@gessi.it El presente diseño, de conformidad con la legislación vigente, no puede hacerse público ni reproducirse sin la autorización por escrito de GESSI S.p.A. Copyright GESSI S.p.A.