GESSI

66142

GPF66614200000G000

ORIGINI

date de validité
≥ 02/2023



Barre de douche complète avec sortie murale coudée, douchette anticalcaire et flexibles 1,50 m. Insert en finition inclus. Combiner avec finitions differentes avec insert 66600 et insert ART 66602

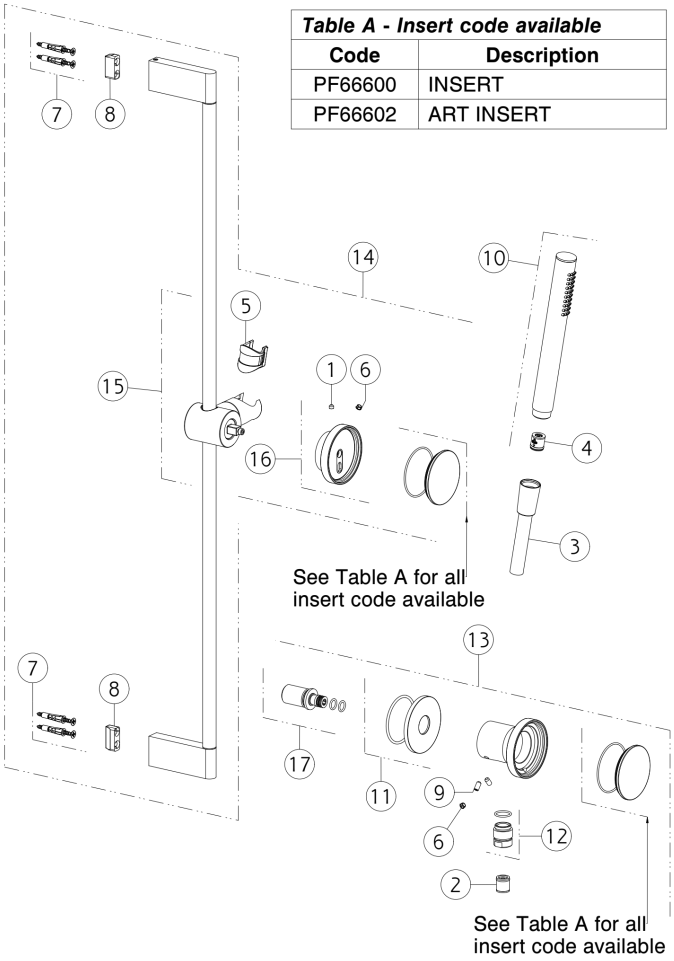

Table A - Insert code available	
Code	**Description**
PF66600	INSERT
PF66602	ART INSERT

N°	Code	Description
1	SP00137	VIS SANS TÊTE
2	SP00014	CLAPET ANTI-RETOUR
3	PF01637	FLEXIBLE
4	SP01634	VANNE LIMITEUSE DE DÉBIT
5	SP01777	BAGUE
6	SP00002	BOUCHON CACHE-VIS SANS TÊTE
7	SP00031	KIT DE FIXATION
8	SP00822	SUPPORT MURAL
9	SP01352	VIS SANS TÊTE

N°	Code	Description
10	PF14371	DOUCHETTE
11	SP03523	ROSACE
12	SP01008	RACCORD
13	PF66169	PRISE D'EAU
14	PF66144	RAIL COULISSANT
15	SP04138	CURSEUR
16	SP04094	MANETTE
17	SP01816	RACCORD

 Conformément à la loi, le présent dessin ne peut être rendu public ni reproduit sans l'autorisation écrite de GESSI S.p.A. Copyright GESSI S.p.A.