GESSI

66142

GPF66142000000G000

ORIGINI

data di validità
≥ 02/2023



Asta saliscendi con presa acqua, doccetta anticalcare e flessibile 1,50 m. Inserto in finitura incluso. Abbinabile a finiture differenti con inserto 66600 e inserto ART 66602

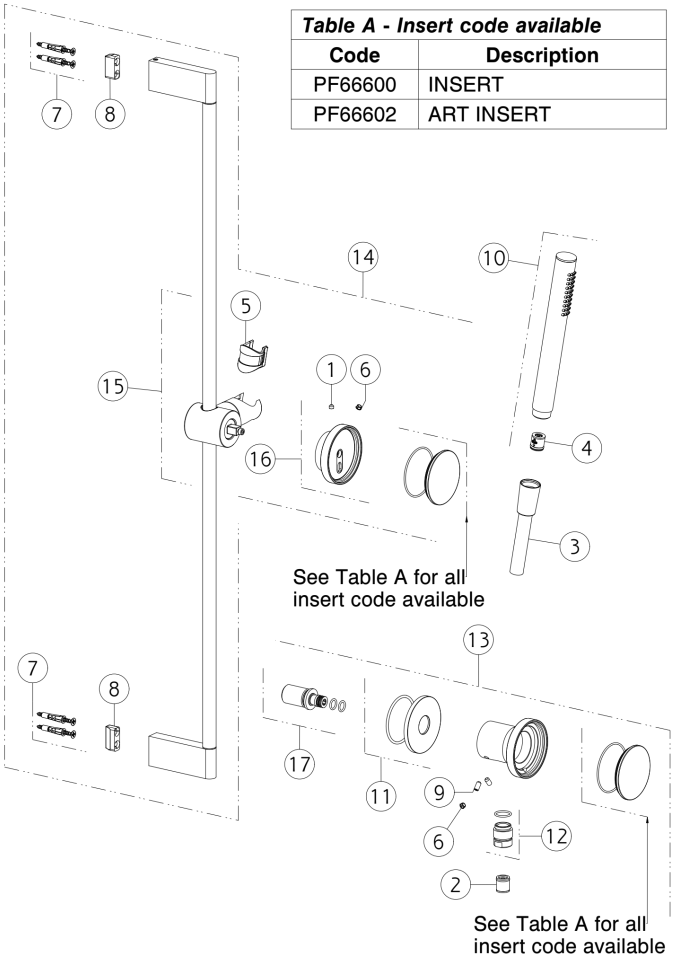

Table A - Insert code available	
Code	**Description**
PF66600	INSERT
PF66602	ART INSERT

N°	Codice	Descrizione
1	SP00137	GRANO
2	SP00014	VALVOLA DI NON RITORNO
3	PF01637	FLESSIBILE
4	SP01634	VALVOLA LIMITATRICE DI PORTATA
5	SP01777	BOCCOLA
6	SP00002	TAPPINO COPRI GRANO
7	SP00031	SET DI FISSAGGIO
8	SP00822	SUPPORTO A MURO
9	SP01352	GRANO

N°	Codice	Descrizione
10	PF14371	DOCCETTA
11	SP03523	ROSONE
12	SP01008	RACCORDO
13	PF66169	PRESA ACQUA
14	PF66144	ASTA SALISCENDI
15	SP04138	CURSORE
16	SP04094	MANIGLIA
17	SP01816	RACCORDO

Gessi S.p.A. Parco Gessi, 13037 Serravalle Sesia (Vercelli) Italia Tel.+39 0163 454111 Fax.+39 0163 453150 - www.gessi.com - gessi@gessi.it Il presente disegno a termine di legge non puo' essere reso pubblico o riprodotto senza l'autorizzazione scritta della GESSI S.p.A. copyright GESSI S.p.A.