GESSI

66144

GPF6614400000G000

ORIGINI

Gültigkeitsdatum
≥ 02/2023



Brausestange 800mm mit Brausehalter. Wandmontage. Brausehalter seitlich drehbar und auch höhenverstellbar. Inklusive Griffeinsatz in passender Farbe der Armatur. Optional können zusätzlich Griffeinsätze in Farbe (Art. 66600) oder Dekor (Art. 66602) bestellt werden.

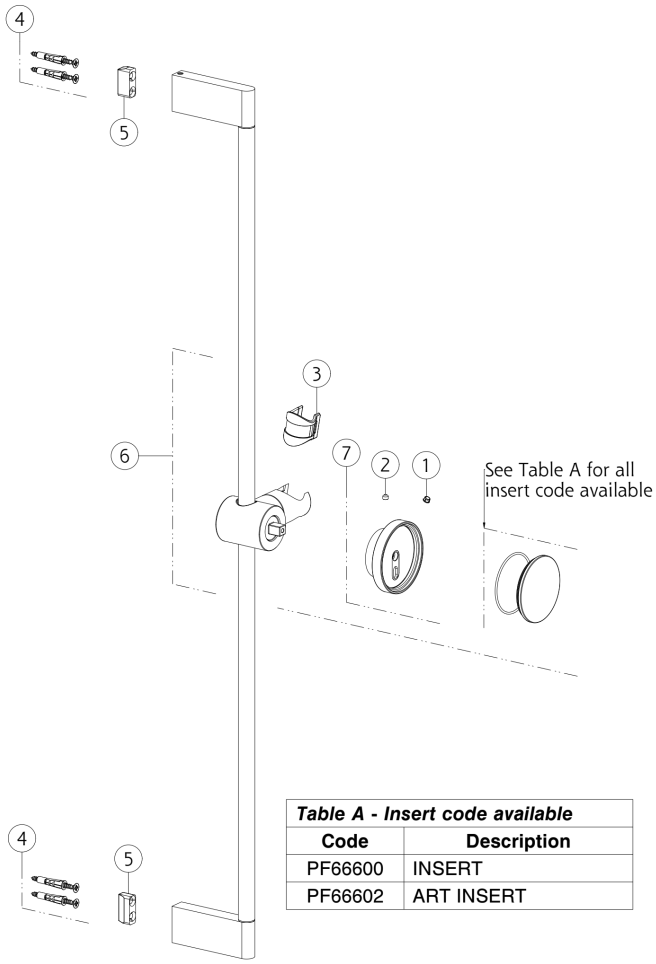

Table A - Insert code available	
Code	**Description**
PF66600	INSERT
PF66602	ART INSERT

N°	Code	Beschreibung
1	SP00002	ABDECKKÄPPCHEN
2	SP00137	MADENSCHRAUBE
3	SP01777	GRIFFADAPTER
4	SP00031	BEFESTIGUNGSSET

N°	Code	Beschreibung
5	SP00822	BRAUSEANSCHLUSS
6	SP04138	GLEITER
7	SP04094	GRIFF

Gessi S.p.A. Parco Gessi, 13037 Serravalle Sesia (Vercelli) Italien Tel. +39 0163 454111 Fax. +39 0163 453150 - www.gessi.com - gessi@gessi.it Die vorliegende Zeichnung darf ohne schriftliche Genehmigung der GESSI S.p.A. nicht veröffentlicht oder vervielfältigt werden. Copyright GESSI S.p.A.