GESSI

66156

GPF6615600000G000

TONDO

Gültigkeitsdatum
≥ 05/2025



Schwenkbare Antikalk-Kopfbrause D118mm mit Gelenk und Wandarm. Funktion: Regen. 1/2 Anschluss. Wandmontage. Bei 3 bar Druck ca. 9 l/min.

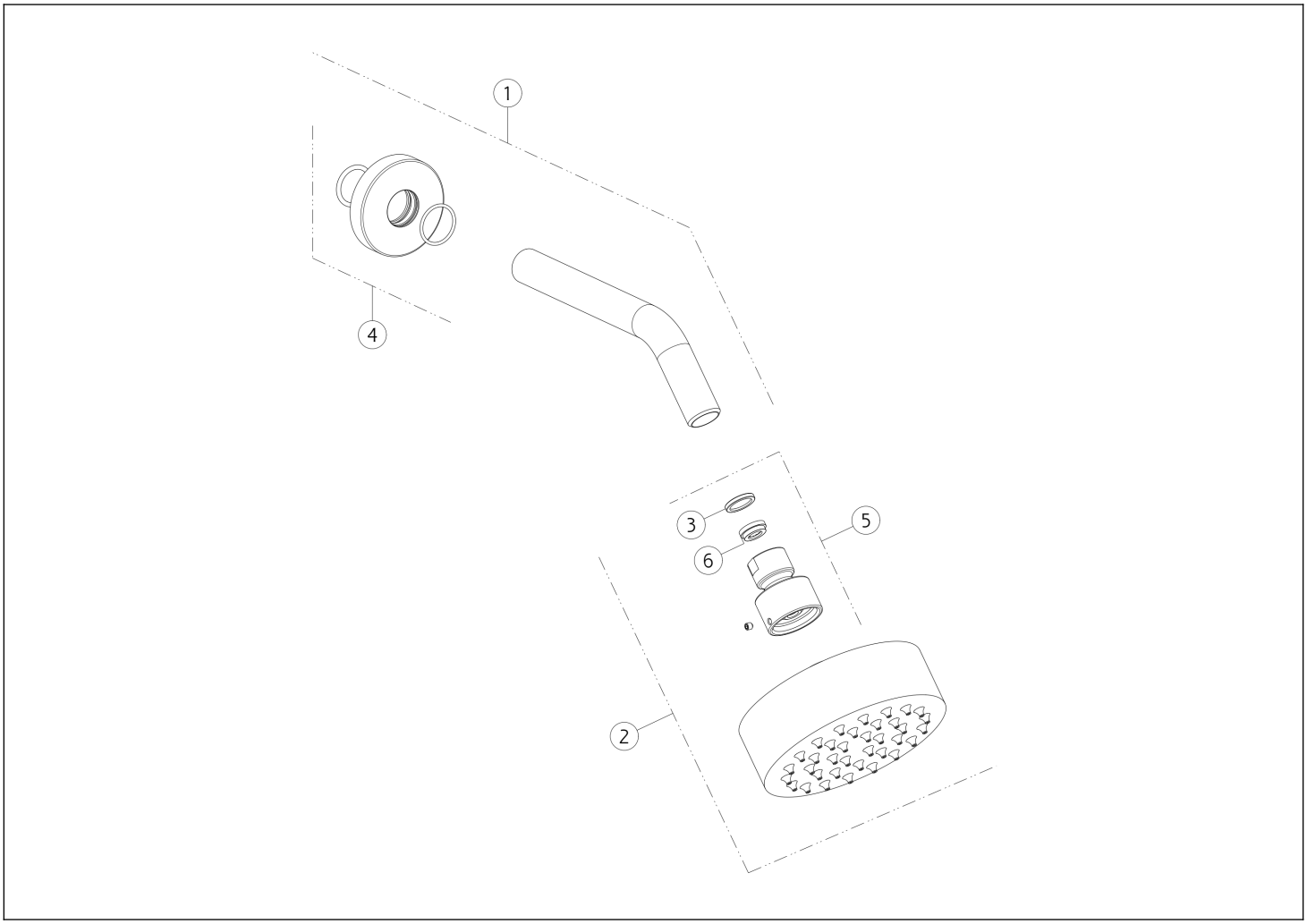

N°	Code	Beschreibung
1	SP04774	BRAUSEARM
2	SP05616	DUSCHKOPF
3	SP04574	FILTERDICHTUNG

N°	Code	Beschreibung
4	SP05065	ROSETTE
5	SP00244	EXZENTERGELENK
6	SP02191	WASSERMENGEBEGRENZER

Gessi S.p.A. Parco Gessi, 13037 Serravalle Sesia (Vercelli) Italien Tel. +39 0163 454111 Fax. +39 0163 453150 - www.gessi.com - gessi@gessi.it Die vorliegende Zeichnung darf ohne schriftliche Genehmigung der GESSI S.p.A. nicht veröffentlicht oder vervielfältigt werden. Copyright GESSI S.p.A.