GESSI

66156

GPF66156000000G000

TONDO

fecha de validez
≥ 05/2025



Caño completo

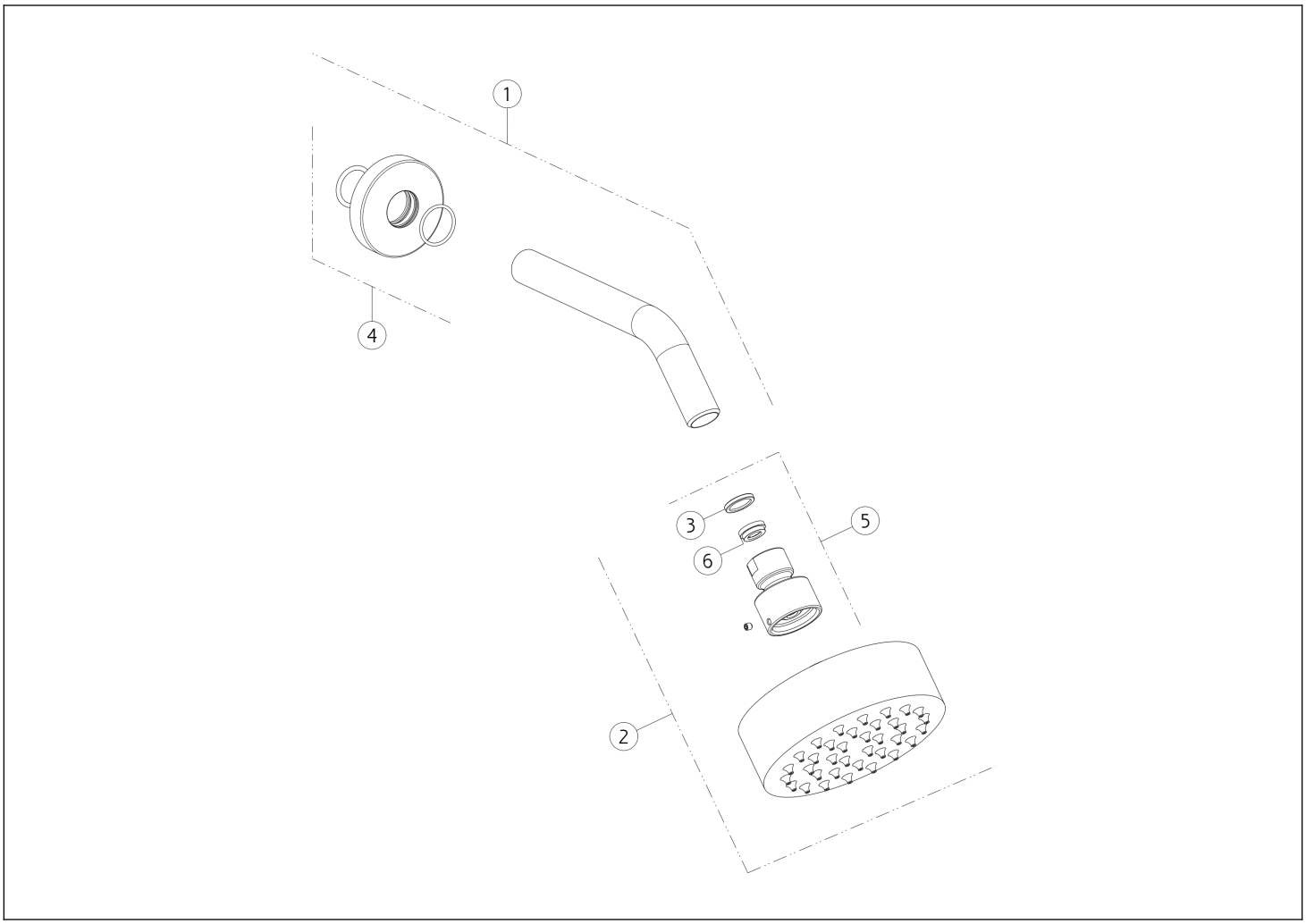

N°	Código	Descripción
1	SP04774	BRAZO DE DUCHA
2	SP05616	DUCHA
3	SP04574	JUNTA DEL FILTRO

N°	Código	Descripción
4	SP05065	CUBRIR
5	SP00244	ARTICULACIÓN
6	SP02191	REGULADOR DE FLUJO

Gessi S.p.A. Parco Gessi, 13037 Serravalle Sesia (Vercelli) Italia Tel. +39 0163 454111 Fax. +39 0163 453150 - www.gessi.com - gessi@gessi.it El presente diseño, de conformidad con la legislación vigente, no puede hacerse público ni reproducirse sin la autorización por escrito de GESSI S.p.A. Copyright GESSI S.p.A.