GESSI

66156

GPF66615600000G000

TONDO

date de validité
≥ 05/2025



Bec complet

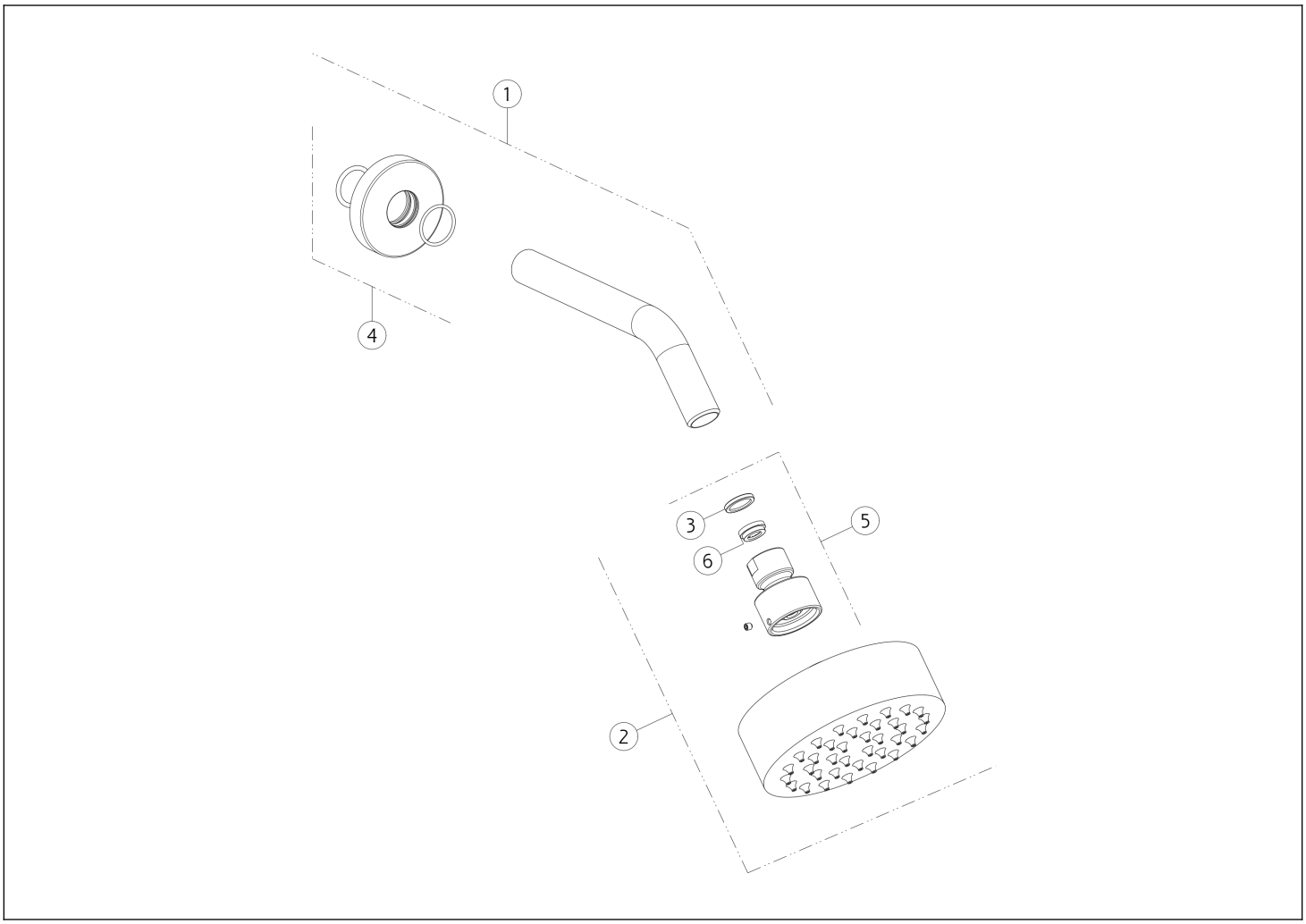

N°	Code	Description
1	SP04774	BRAS DE DOUCHE
2	SP05616	POMMEAU DE DOUCHE
3	SP04574	JOINT DE FILTRE

N°	Code	Description
4	SP05065	ROSACE
5	SP00244	ARTICULATION
6	SP02191	VANNE LIMITEUSE DE DÉBIT

Gessi S.p.A. Parco Gessi, 13037 Serravalle Sesia (Vercelli) Italie Tél. +39 0163 454111 Fax. +39 0163 453150 - www.gessi.com - gessi@gessi.it Conformément à la loi, le présent dessin ne peut être rendu public ni reproduit sans l'autorisation écrite de GESSI S.p.A. Copyright GESSI S.p.A.