GESSI

66157

GPF6615700000G000

ORIGINI

data di validità
≥ 05/2023



Supporto fisso per doccetta. Abbinabile a inserti con finiture differenti: art. 66600 e art. 66602.

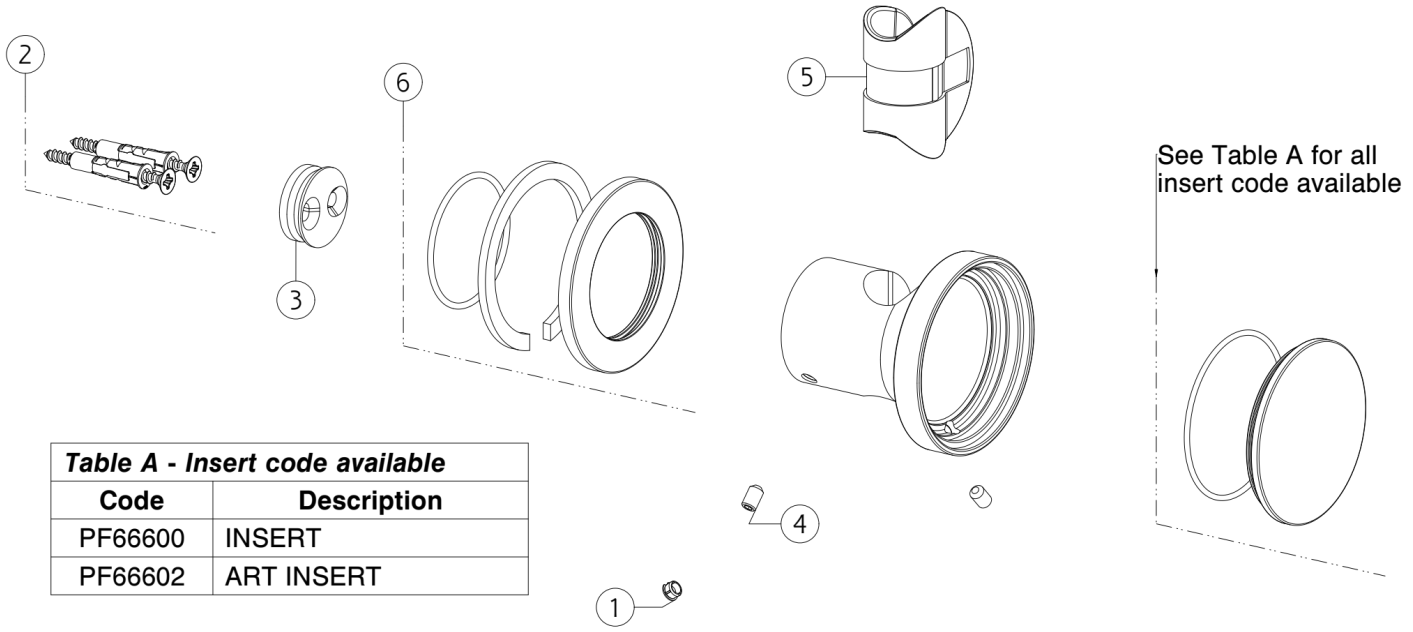

Table A - Insert code available	
Code	**Description**
PF66600	INSERT
PF66602	ART INSERT

N°	Codice	Descrizione
1	SP00002	TAPPINO COPRI GRANO
2	SP00031	SET DI FISSAGGIO
3	SP03418	PIATTELLO

N°	Codice	Descrizione
4	SP02453	GRANO
5	SP04141	BOCCOLA
6	SP03230	ROSONE

Gessi S.p.A. Parco Gessi, 13037 Serravalle Sesia (Vercelli) Italia Tel.+39 0163 454111 Fax.+39 0163 453150 - www.gessi.com - gessi@gessi.it Il presente disegno a termine di legge non puo' essere reso pubblico o riprodotto senza l'autorizzazione scritta della GESSI S.p.A. copyright GESSI S.p.A.