GESSI

66158

GPF6615800000G000

TONDO

date de validité
≥ 06/2026



Pomme de douche murale multifonction

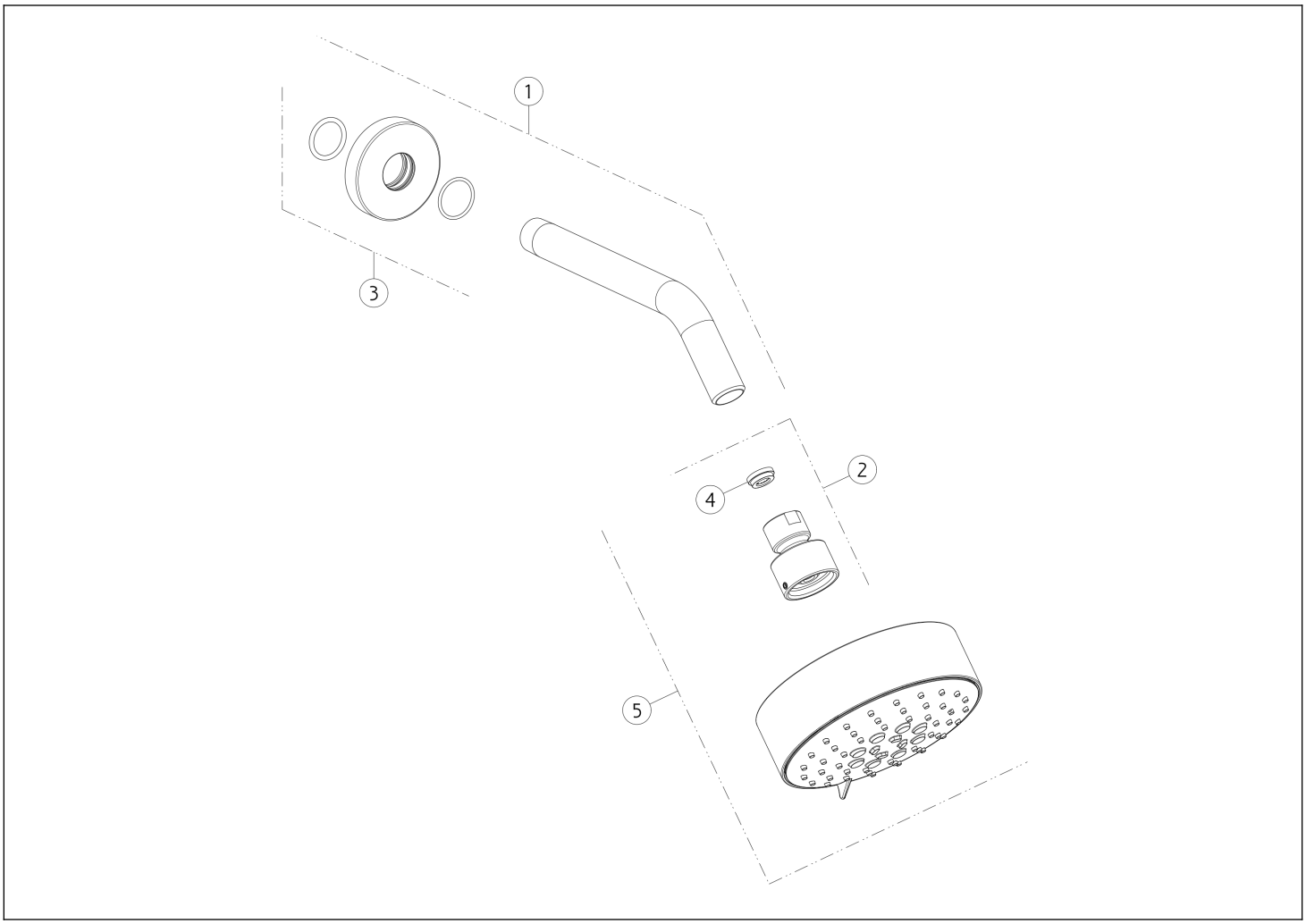

N°	Code	Description
1	SP04774	BRAS DE DOUCHE
2	SP00244	ARTICULATION
3	SP05065	ROSACE

N°	Code	Description
4	SP02191	VANNE LIMITEUSE DE DÉBIT
5	SP04742	POMMEAU DE DOUCHE

Gessi S.p.A. Parco Gessi, 13037 Serravalle Sesia (Vercelli) Italie Tél. +39 0163 454111 Fax. +39 0163 453150 - www.gessi.com - gessi@gessi.it Conformément à la loi, le présent dessin ne peut être rendu public ni reproduit sans l'autorisation écrite de GESSI S.p.A. Copyright GESSI S.p.A.