GESSI

66161

GPF66161000000G000

date de validité
≥ 04/2023



ORIGINI

Sortie murale coudée avec support fixe pour douchette. Combiner avec finitions differentes avec insert 66600 ou insert ART 66602

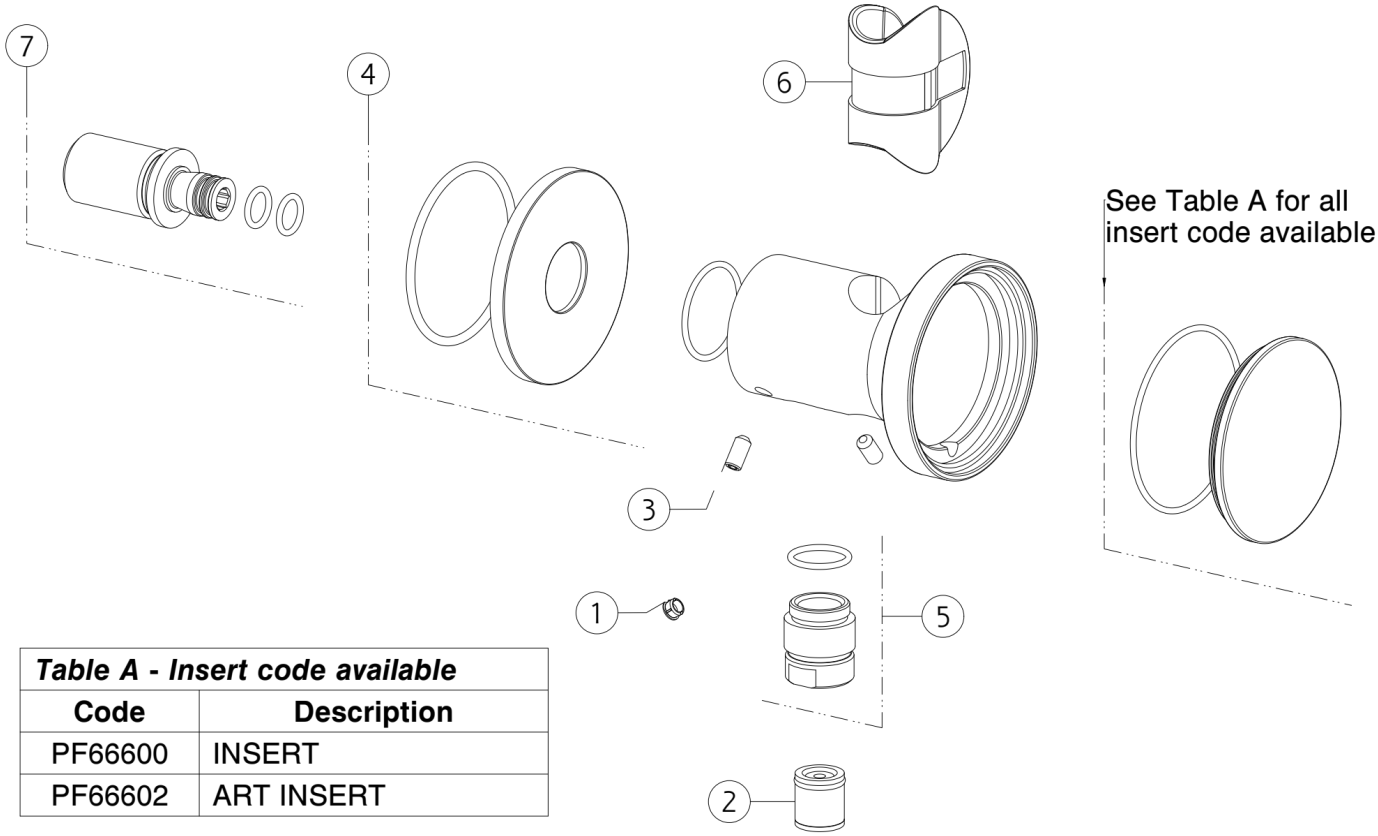

Table A - Insert code available	
Code	**Description**
PF66600	INSERT
PF66602	ART INSERT

N°	Code	Description
1	SP00002	COUVERCLE DE VIS
2	SP00014	CLAPET ANTI-RETOUR
3	SP01352	VIS
4	SP03523	COUVRIR

N°	Code	Description
5	SP01008	MAMELON
6	SP04141	BUISSON
7	SP01816	MAMELON

 Conformément à la loi, le présent dessin ne peut être rendu public ni reproduit sans l'autorisation écrite de GESSI S.p.A. Copyright GESSI S.p.A.