GESSI

66161

GPF66161000000G000

ORIGINI

data di validità
≥ 04/2023



Presa acqua con supporto doccetta. Abbinabile a inserti con finiture differenti: art. 66600 e art. 66602.

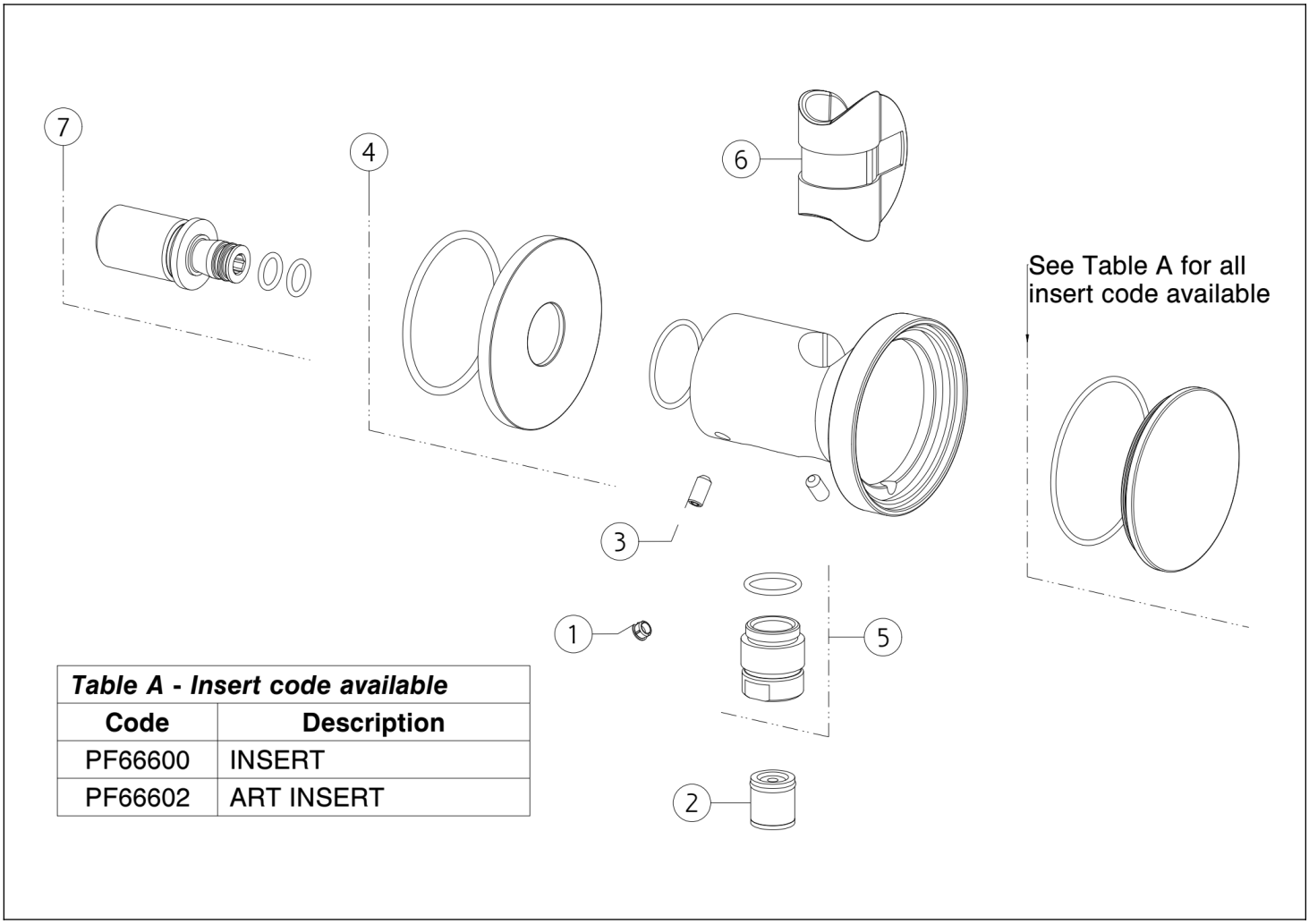

Table A - Insert code available	
Code	**Description**
PF66600	INSERT
PF66602	ART INSERT

N°	Codice	Descrizione
1	SP00002	TAPPINO COPRI GRANO
2	SP00014	VALVOLA DI NON RITORNO
3	SP01352	GRANO
4	SP03523	ROSONE

N°	Codice	Descrizione
5	SP01008	RACCORDO
6	SP04141	BOCCOLA
7	SP01816	RACCORDO

Gessi S.p.A. Parco Gessi, 13037 Serravalle Sesia (Vercelli) Italia Tel.+39 0163 454111 Fax.+39 0163 453150 - www.gessi.com - gessi@gessi.it Il presente disegno a termine di legge non puo' essere reso pubblico o riprodotto senza l'autorizzazione scritta della GESSI S.p.A. copyright GESSI S.p.A.