GESSI

66169

GPF6616900000G000

date de validité
≥ 02/2023



ORIGINI

Sortie murale coudée. Combiner avec finitions differentes avec insert 66600 ou insert ART 66602

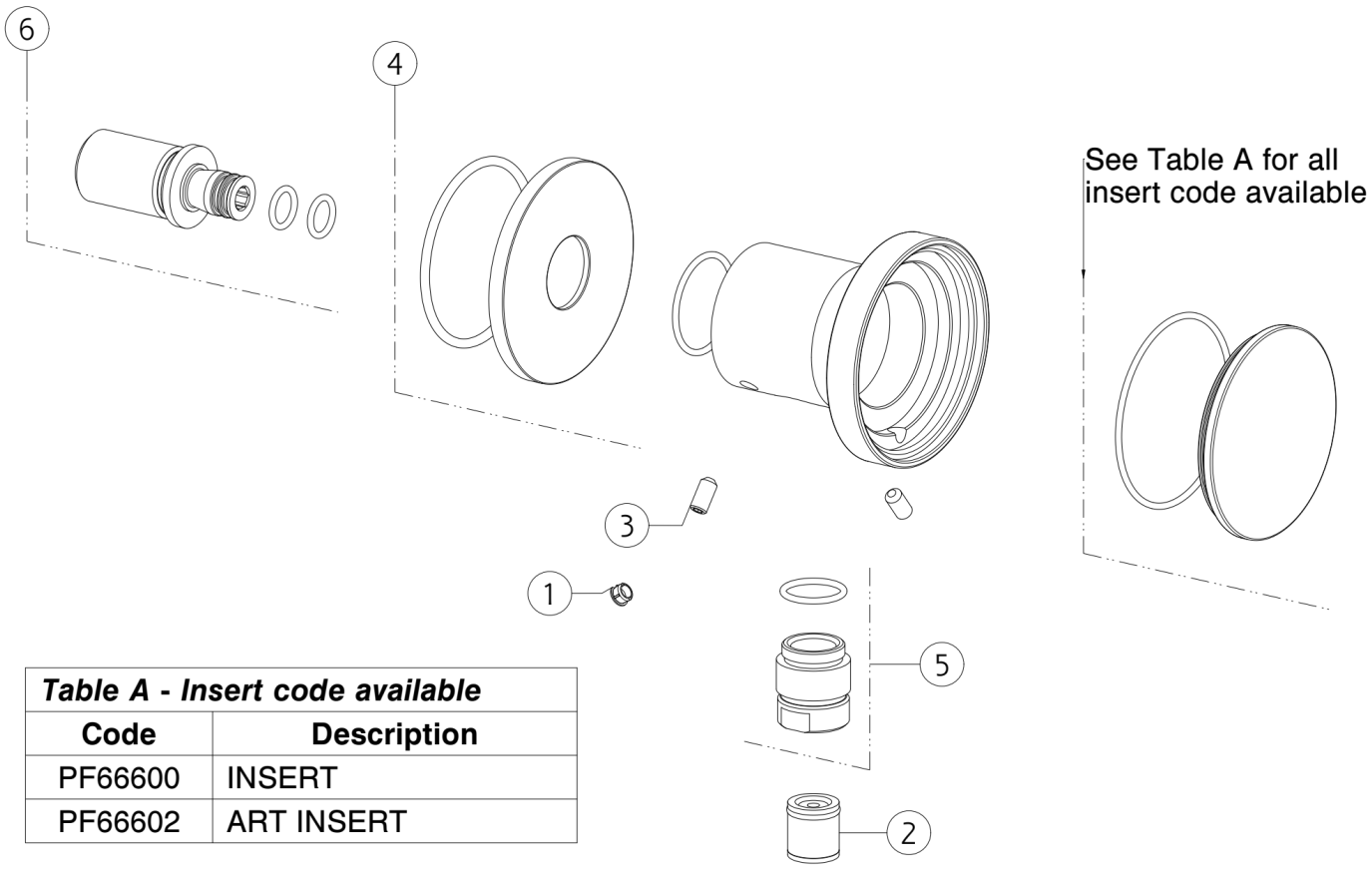

Table A - Insert code available	
Code	**Description**
PF66600	INSERT
PF66602	ART INSERT

N°	Code	Description
1	SP00002	COUVERCLE DE VIS
2	SP00014	CLAPET ANTI-RETOUR
3	SP01352	VIS

N°	Code	Description
4	SP03523	COUVRIR
5	SP01008	MAMELON
6	SP01816	MAMELON

Gessi S.p.A. Parco Gessi, 13037 Serravalle Sesia (Vercelli) Italie Tél. +39 0163 454111 Fax. +39 0163 453150 - www.gessi.com - gessi@gessi.it Conformément à la loi, le présent dessin ne peut être rendu public ni reproduit sans l'autorisation écrite de GESSI S.p.A. Copyright GESSI S.p.A.