GESSI

66338

GPF6633800000G000

ORIGINI

Gültigkeitsdatum
≥ 06/2023



Fertigmontageset Thermostat. 4-Wege. Vertikale/horizontale Wandmontage. Funktionsfähig von 0,5 bar bis 5 bar (für höheren Druck Druckminderer einsetzen). Bei 3 bar Druck 1-Weg ca. 24 l/min. Inklusive Griffeinsatz in passender Farbe der Armatur. Optional können zusätzlich Griffeinsätze in Farbe (Art. 66600) oder Dekor (Art. 66602) bestellt werden. Weiteren Farben oder ART Inlay 66602 bestellbar.

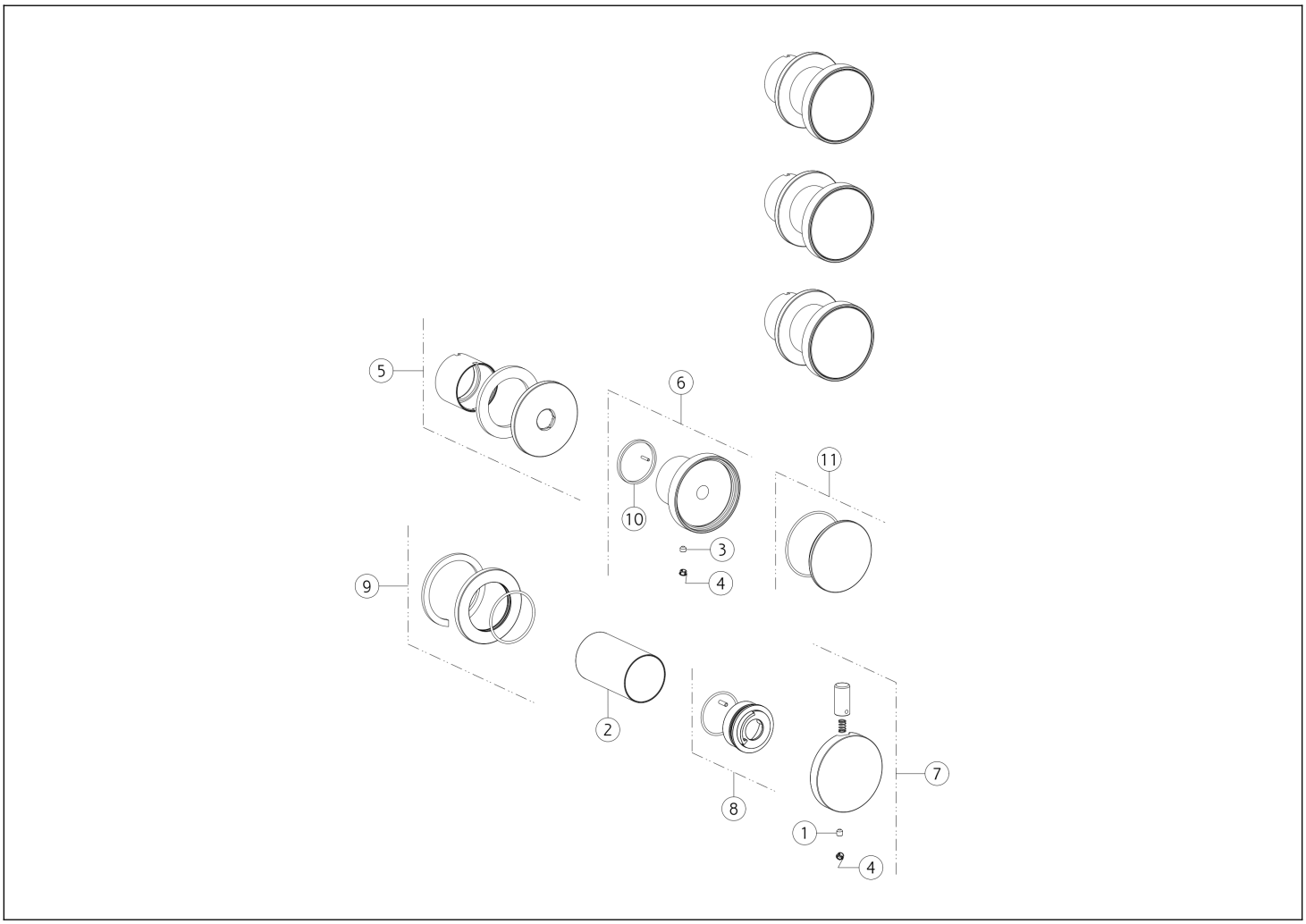

N°	Code	Beschreibung
1	SP00610	SCHRAUBE
2	SP04168	FINISHING-BUCHSE
3	SP00137	SCHRAUBE
4	SP00002	SCHRAUBENABDECKUNG
5	SP04161	DECKEL
6	SP04167	GRIFF

N°	Code	Beschreibung
7	SP04169	GRIFF
8	SP01781	INDIKATOR-RING
9	SP03230	DECKEL
10	SP01737	ANTIREIBUNGSRING
11	SP04598	EINFÜGEN

Gessi S.p.A. Parco Gessi, 13037 Serravalle Sesia (Vercelli) Italien Tel. +39 0163 454111 Fax. +39 0163 453150 - www.gessi.com - gessi@gessi.it Die vorliegende Zeichnung darf ohne schriftliche Genehmigung der GESSI S.p.A. nicht veröffentlicht oder vervielfältigt werden. Copyright GESSI S.p.A.