GESSI

66338

GPF6633800000G000

ORIGINI

fecha de validez
≥ 06/2023



Mezclador termostático exterior de pared 4 salidas independientes. Instalación vertical/horizontal. Se incluye el embellecdor ensu acabado . Se puede combinar con diferentes acabados con el embellecedor 66600 o el embellecedor ART 66602

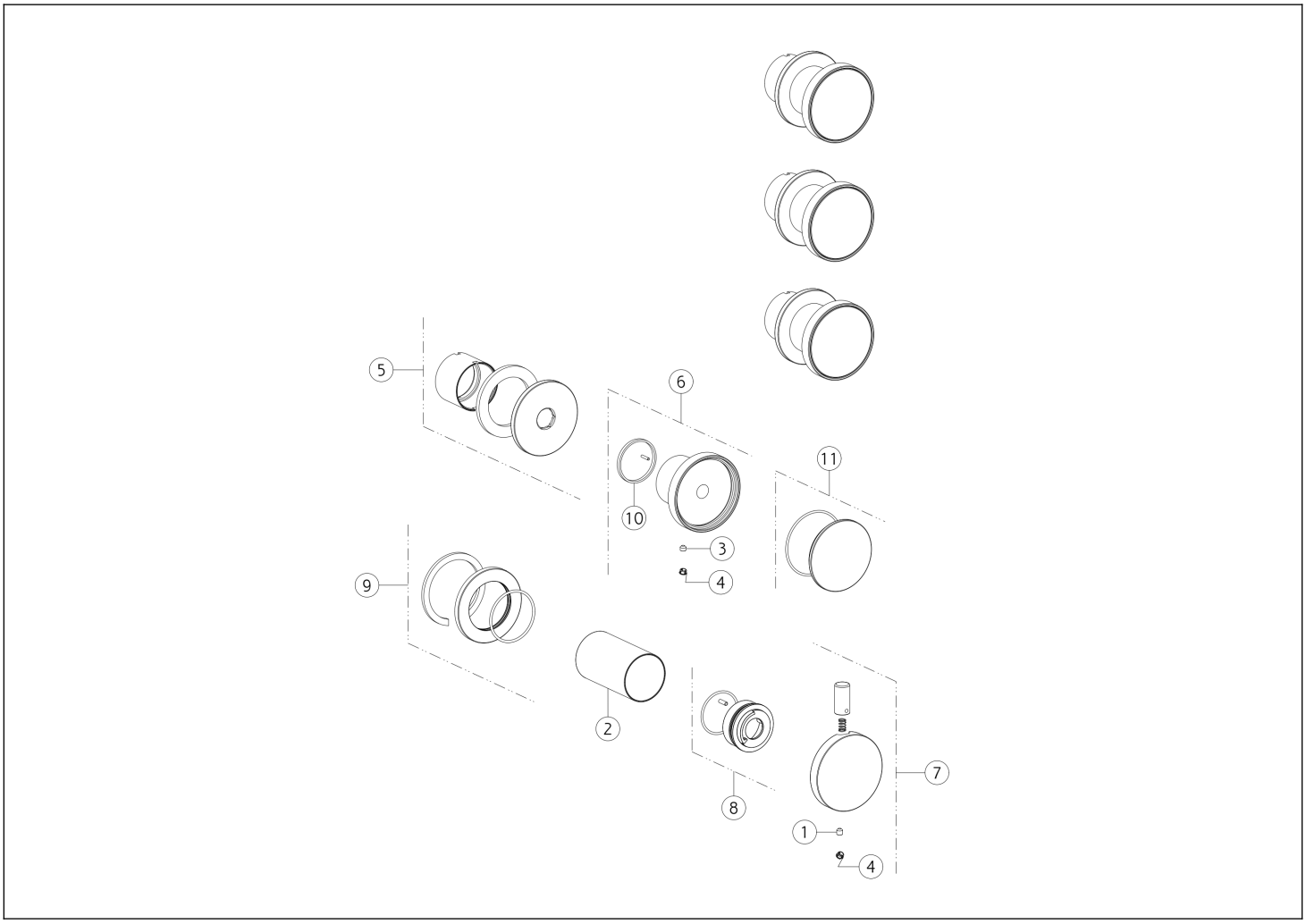

N°	Código	Descripción
1	SP00610	TORNILLO
2	SP04168	BUJE DE ACABADO
3	SP00137	TORNILLO
4	SP00002	TAPA DE TORNILLO
5	SP04161	CUBRIR
6	SP04167	ASA

N°	Código	Descripción
7	SP04169	ASA
8	SP01781	ANILLO INDICADOR
9	SP03230	CUBRIR
10	SP01737	ANILLO ANTIFRICCIÓN
11	SP04598	INSERTAR

 El presente diseño, de conformidad con la legislación vigente, no puede hacerse público ni reproducirse sin la autorización por escrito de GESSI S.p.A. Copyright GESSI S.p.A.