GESSI

66338

GPF6633800000G000

ORIGINI

date de validité
≥ 06/2023



Partie externe mitigeur thermostatique mural à 4 sorties indépendantes. Installation verticale/horizontale. Il peut être combinéavec des inserts en plusieurs finitions : art. 66600 et art. 66602.

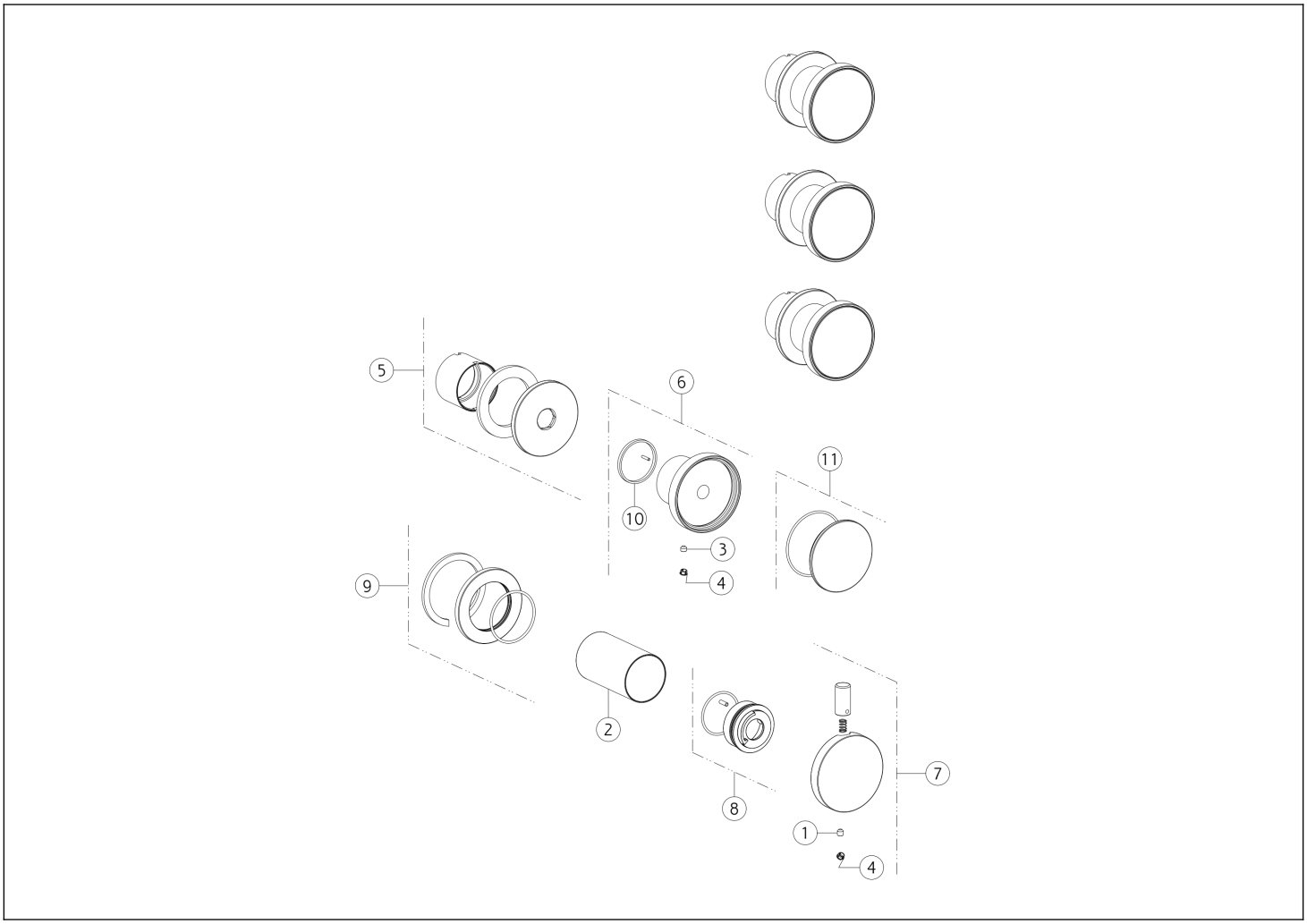

N°	Code	Description
1	SP00610	VIS
2	SP04168	DOUILLE DE FINITION
3	SP00137	VIS
4	SP00002	COUVERCLE DE VIS
5	SP04161	COUVRIR
6	SP04167	MANCHE

N°	Code	Description
7	SP04169	MANCHE
8	SP01781	ANNEAU INDICATEUR
9	SP03230	COUVRIR
10	SP01737	ANNEAU ANTIFRICTION
11	SP04598	INSÉRER

Gessi S.p.A. Parco Gessi, 13037 Serravalle Sesia (Vercelli) Italie Tél. +39 0163 454111 Fax. +39 0163 453150 - www.gessi.com - gessi@gessi.it Conformément à la loi, le présent dessin ne peut être rendu public ni reproduit sans l'autorisation écrite de GESSI S.p.A. Copyright GESSI S.p.A.