GESSI

70002

GPF70002000000G000

HABITO

fecha de validez
≥ 06/2023



Mezclador lavabo sin desagüe y con flexibles de acoplamiento.

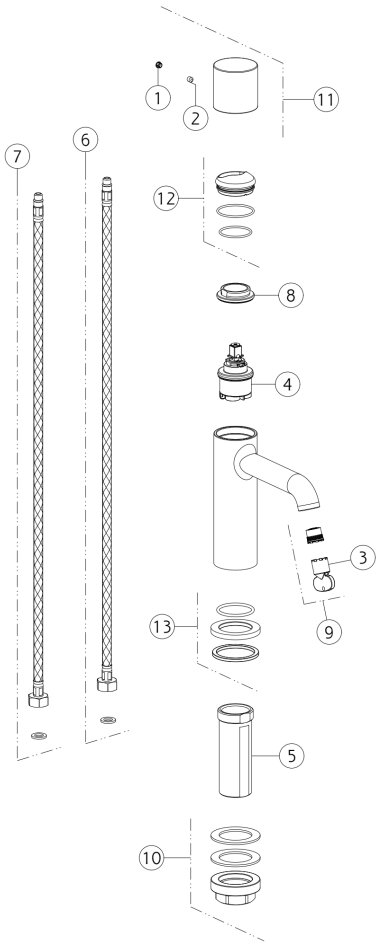

N°	Código	Descripción
1	SP00002	TAPA DE TORNILLO
2	SP00137	TORNILLO
3	SP00504	HERRAMIENTA ESPECIAL
4	SP04305	CARTUCHO
5	SP01701	PIERNA
6	SP01591	MANGUERA DE SUMINISTRO BLU
7	SP01590	MANGUERA DE SUMINISTRO ROJA

N°	Código	Descripción
8	SP00020	TUERCA ANULAR DE FIJACIÓN
9	SP01608	AIREADOR
10	SP02370	SET DE FIJACIÓN
11	SP04206	ASA
12	SP02305	TUERCA ANULAR DE ACABADO
13	SP04095	BASE

 El presente diseño, de conformidad con la legislación vigente, no puede hacerse público ni reproducirse sin la autorización por escrito de GESSI S.p.A. Copyright GESSI S.p.A.