GESSI

70004

GPF7000400000G000

HABITO

Gültigkeitsdatum
≥ 09/2023



Waschtisch-Einhebelmischer hohe Version mit Auslauf, ohne Ablaufgarnitur. 3/8 Anschluss. Tischmontage. Ausladung 164mm. UNITO.

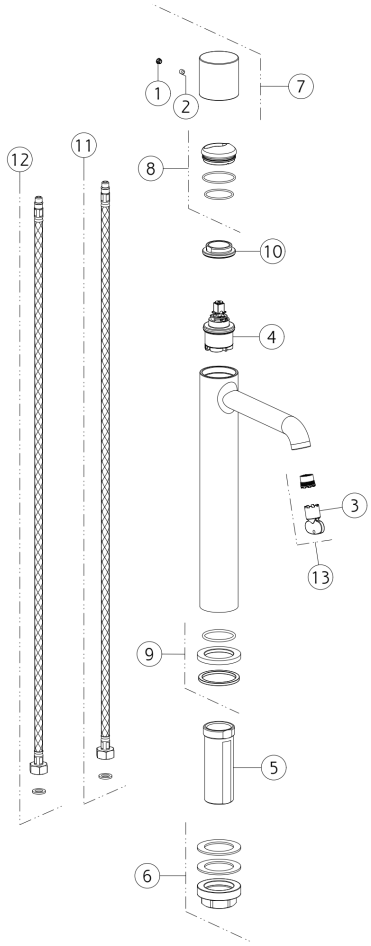

N°	Code	Beschreibung
1	SP00002	SCHRAUBENABDECKUNG
2	SP00137	SCHRAUBE
3	SP00504	SPEZIALWERKZEUG
4	SP04305	PATRONE
5	SP01701	SCHENKEL
6	SP02370	BEFESTIGUNGSSATZ
7	SP04206	GRIFF

N°	Code	Beschreibung
8	SP02305	FERTIGSTELLUNG RINGMUTTER
9	SP04095	BASIS
10	SP00020	BEFESTIGUNGSRINGMUTTER
11	SP01286	BLU ZULAUFSCHLAUCH
12	SP01287	ROTER ZULAUFSCHLAUCH
13	SP01608	BELÜFTER

 Die vorliegende Zeichnung darf ohne schriftliche Genehmigung der GESSI S.p.A. nicht veröffentlicht oder vervielfältigt werden. Copyright GESSI S.p.A.