GESSI

# 70004

GPF7000400000G000

## HABITO

date de validité
≥ 09/2023



Mitigeur lavabo réhaussé sans vidage avec flexibles de raccordement.

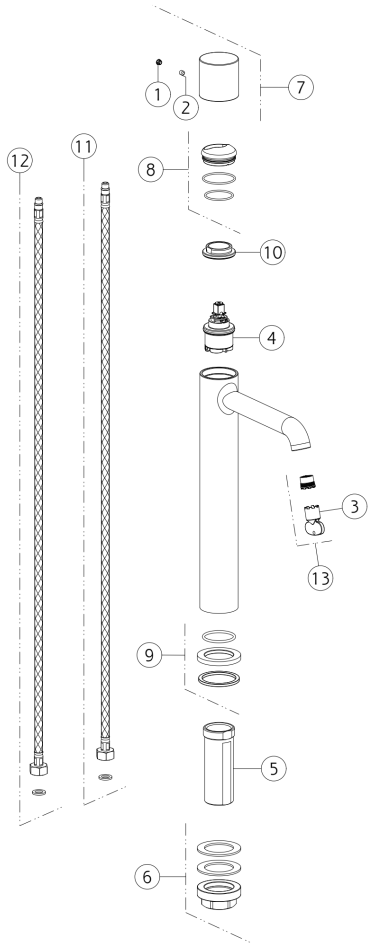


| N° | Code | Description |
|---|---|---|
| 1 | SP00002 | COUVERCLE DE VIS |
| 2 | SP00137 | VIS |
| 3 | SP00504 | OUTIL SPÉCIAL |
| 4 | SP04305 | CARTOUCHE |
| 5 | SP01701 | TIGE |
| 6 | SP02370 | KIT DE FIXATION |
| 7 | SP04206 | MANCHE |

| N° | Code | Description |
|---|---|---|
| 8 | SP02305 | BAGUE DE FINITION |
| 9 | SP04095 | BASE |
| 10 | SP00020 | BAGUE DE FIXATION |
| 11 | SP01286 | TUYAU D'ALIMENTATION BLU |
| 12 | SP01287 | TUYAU D'ALIMENTATION ROUGE |
| 13 | SP01608 | AÉRATEUR |

 Conformément à la loi, le présent dessin ne peut être rendu public ni reproduit sans l'autorisation écrite de GESSI S.p.A. Copyright GESSI S.p.A.