GESSI

70005

GPF7000500000G000

HABITO

fecha de validez
≥ 07/2023



Mezclador lavabo medio con desagüe y flexibles de acoplamiento.

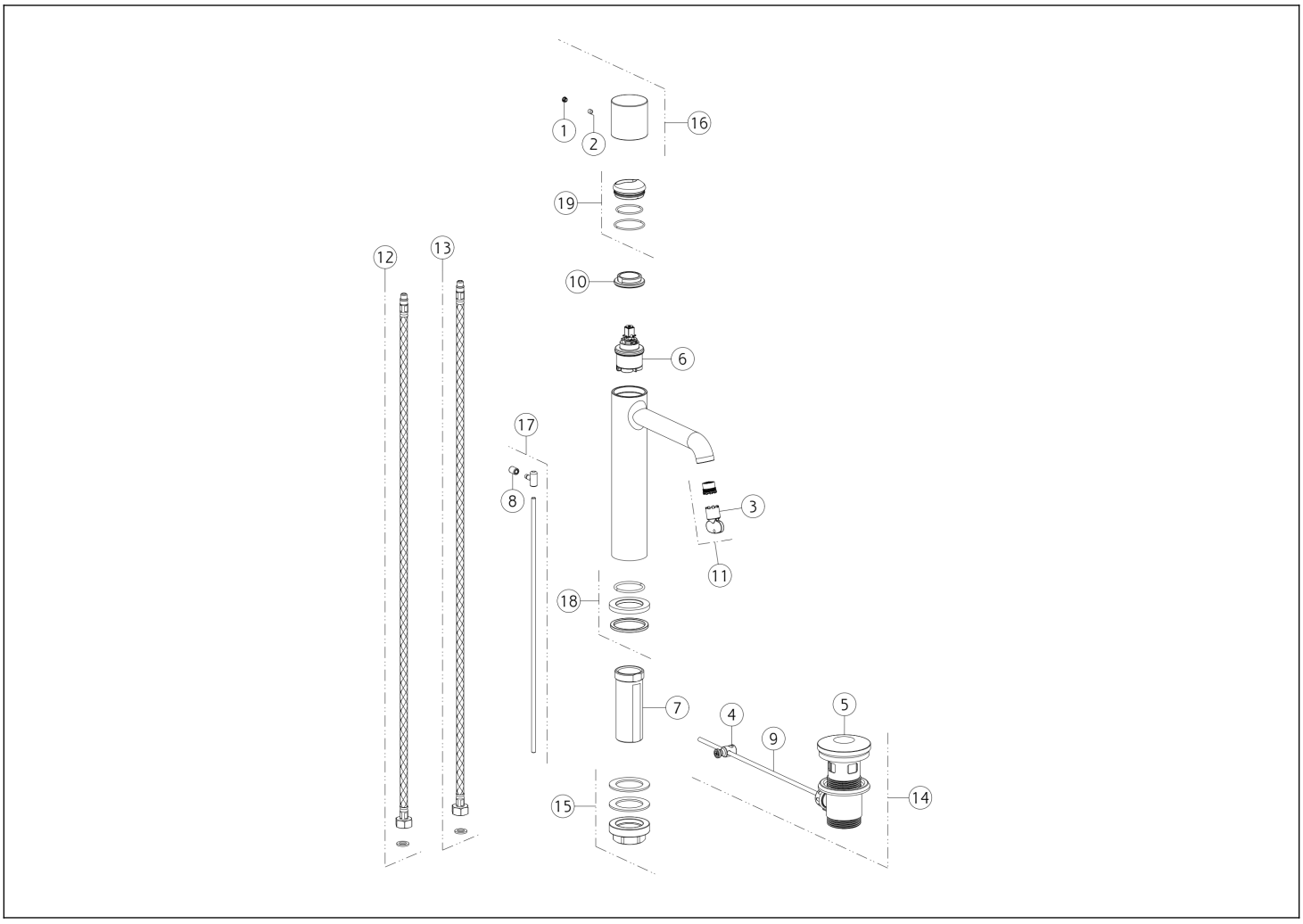

N°	Código	Descripción
1	SP00002	TAPA DE TORNILLO
2	SP00137	TORNILLO
3	SP00504	HERRAMIENTA ESPECIAL
4	SP00219	ARTICULACIÓN
5	SP00772	TAPÓN
6	SP04305	CARTUCHO
7	SP01701	PIERNA
8	SP00927	PERILLA
9	SP00218	BARRA
10	SP00020	TUERCA ANULAR DE FIJACIÓN

N°	Código	Descripción
11	SP01608	AIREADOR
12	SP01287	MANGUERA DE SUMINISTRO ROJA
13	SP01286	MANGUERA DE SUMINISTRO BLU
14	PF29263	RESIDUOS DE CUENCA
15	SP02370	SET DE FIJACIÓN
16	SP04206	ASA
17	SP02805	TIRAR DE LA CAÑA
18	SP04095	BASE
19	SP02305	TUERCA ANULAR DE ACABADO

Gessi S.p.A. Parco Gessi, 13037 Serravalle Sesia (Vercelli) Italia Tel. +39 0163 454111 Fax. +39 0163 453150 - www.gessi.com - gessi@gessi.it El presente diseño, de conformidad con la legislación vigente, no puede hacerse público ni reproducirse sin la autorización por escrito de GESSI S.p.A. Copyright GESSI S.p.A.