GESSI

70006

GPF7000600000G000

HABITO

Gültigkeitsdatum
≥ 09/2023



Waschtisch-Einhebelmischer mittlere Version mit Auslauf, ohne Ablaufgarnitur. 3/8 Anschluss. Tischmontage. Ausladung 164mm. UNITO.

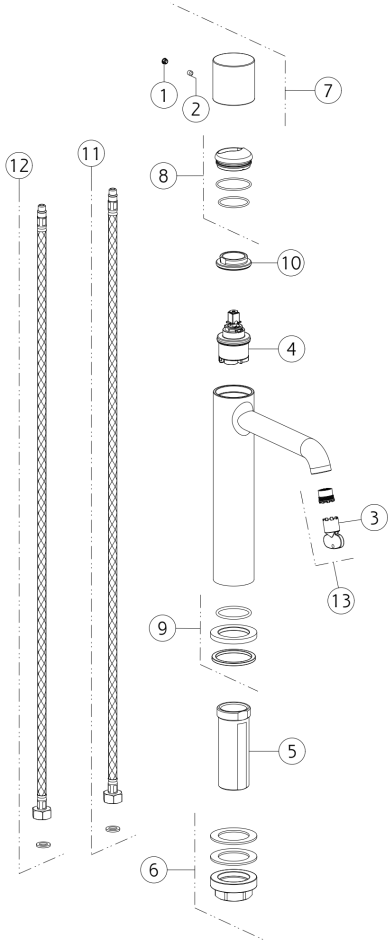

N°	Code	Beschreibung
1	SP00002	ABDECKKÄPPCHEN
2	SP00137	MADENSCHRAUBE
3	SP00504	SCHÜSSEL
4	SP04305	KARTUSCHE
5	SP01701	GEWINDESCHAFT
6	SP02370	BEFESTIGUNGSSET
7	SP04206	GRIFF

N°	Code	Beschreibung
8	SP02305	KARTUSCHENMUTTER-ABDECKUNG
9	SP04095	ARMATUR-SOCKEL
10	SP00020	KARTUSCHENMUTTER
11	SP01286	FLEX-SCHLAUCH BLAU
12	SP01287	FLEX-SCHLAUCH ROT
13	SP01608	LUFTSPRUDLER

Gessi S.p.A. Parco Gessi, 13037 Serravalle Sesia (Vercelli) Italien Tel. +39 0163 454111 Fax. +39 0163 453150 - www.gessi.com - gessi@gessi.it Die vorliegende Zeichnung darf ohne schriftliche Genehmigung der GESSI S.p.A. nicht veröffentlicht oder vervielfältigt werden. Copyright GESSI S.p.A.