GESSI

70006

GPF7000600000G000

HABITO

date de validité
≥ 09/2023



Mitigeur lavabo moyen sans vidage avec flexibles de raccordement.

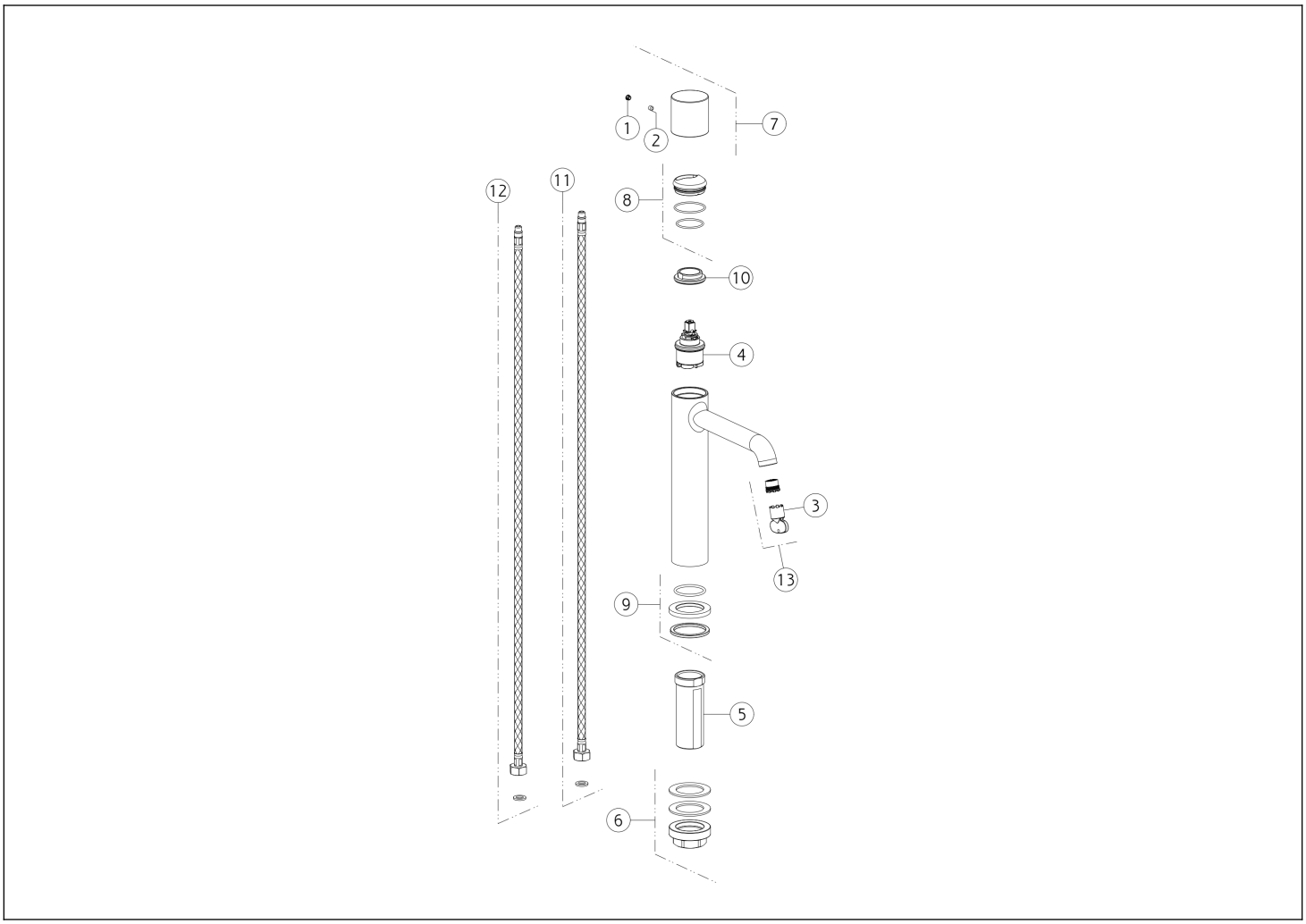

N°	Code	Description
1	SP00002	BOUCHON CACHE-VIS SANS TÊTE
2	SP00137	VIS SANS TÊTE
3	SP00504	CLÉ
4	SP04305	CARTOUCHE
5	SP01701	TIGE
6	SP02370	KIT DE FIXATION
7	SP04206	MANETTE

N°	Code	Description
8	SP02305	CACHE-ÉCROU
9	SP04095	BASETTE
10	SP00020	ÉCROU DE SERRAGE DE CARTOUCHE
11	SP01286	FLEXIBLE D'ALIMENTATION BLEU
12	SP01287	FLEXIBLE D'ALIMENTATION ROUGE
13	SP01608	MOUSSEUR

Gessi S.p.A. Parco Gessi, 13037 Serravalle Sesia (Vercelli) Italie Tél. +39 0163 454111 Fax. +39 0163 453150 - www.gessi.com - gessi@gessi.it Conformément à la loi, le présent dessin ne peut être rendu public ni reproduit sans l'autorisation écrite de GESSI S.p.A. Copyright GESSI S.p.A.