GESSI

70042

GPF7004200000G000

TONDO

date de validité
≥ 08/2023



Barre de douche complète avec douchette anticalcaire, flexibles 1,50 m et sortie murale coudée.

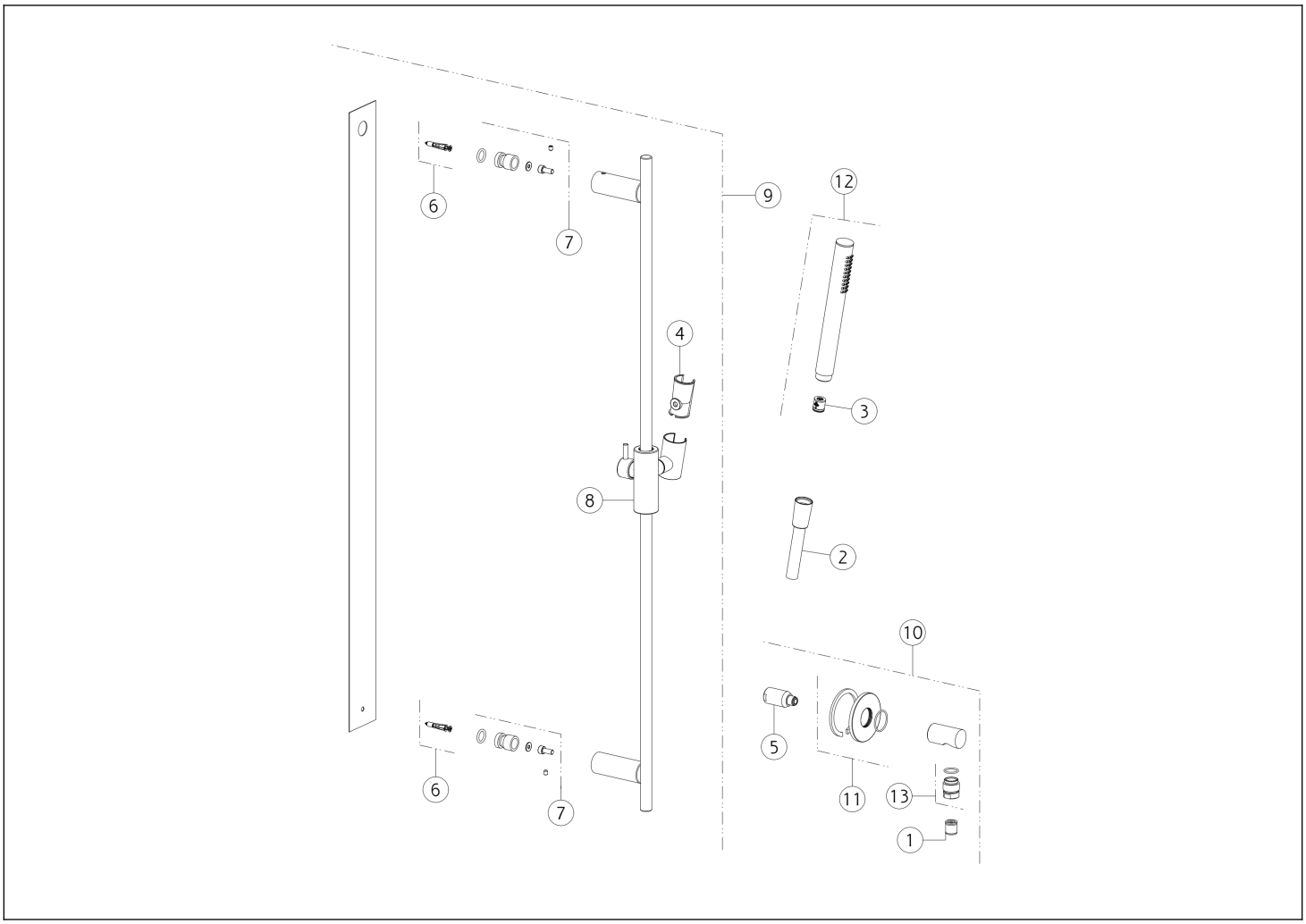

N°	Code	Description
1	SP00014	CLAPET ANTI-RETOUR
2	PF01637	FLEXIBLE
3	SP01634	VANNE LIMITEUSE DE DÉBIT
4	SP03468	SUPPORT
5	SP04472	RACCORD
6	SP03514	KIT DE FIXATION
7	SP01760	KIT DE FIXATION

N°	Code	Description
8	SP04461	CURSEUR
9	PF70044	RAIL COULISSANT
10	PF63469	PRISE D'EAU
11	SP03989	ROSACE
12	PF14371	DOUCHETTE
13	SP01008	RACCORD

 Conformément à la loi, le présent dessin ne peut être rendu public ni reproduit sans l'autorisation écrite de GESSI S.p.A. Copyright GESSI S.p.A.