GESSI

70042

GPF7004200000G000

TONDO

data di validità
≥ 08/2023



Asta saliscendi con presa acqua, doccetta anticalcare e flessibile 1,50 m.

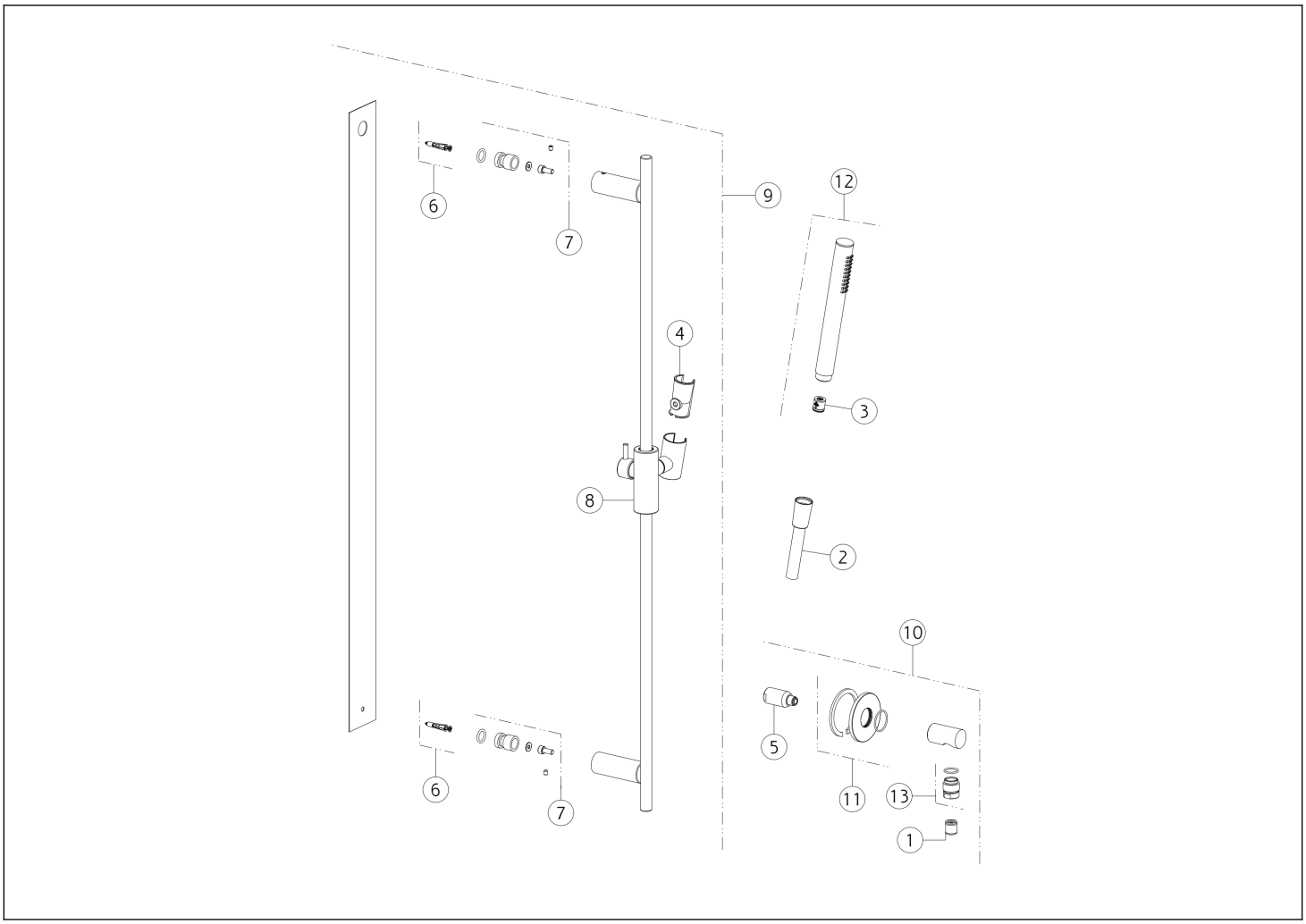

N°	Codice	Descrizione
1	SP00014	VALVOLA DI NON RITORNO
2	PF01637	FLESSIBILE
3	SP01634	VALVOLA LIMITATRICE DI PORTATA
4	SP03468	SUPPORTO
5	SP04472	RACCORDO
6	SP03514	SET DI FISSAGGIO
7	SP01760	SET DI FISSAGGIO

N°	Codice	Descrizione
8	SP04461	CURSORE
9	PF70044	ASTA SALISCENDI
10	PF63469	PRESA ACQUA
11	SP03989	ROSONE
12	PF14371	DOCCETTA
13	SP01008	RACCORDO

 Il presente disegno a termine di legge non puo' essere reso pubblico o riprodotto senza l'autorizzazione scritta della GESSI S.p.A. copyright GESSI S.p.A.