GESSI

70045

GPF7004500000G000

TONDO

date de validité
≥ 01/2024



Barre de douche complète avec douchette anticalcaire et flexibles 1,50 m.

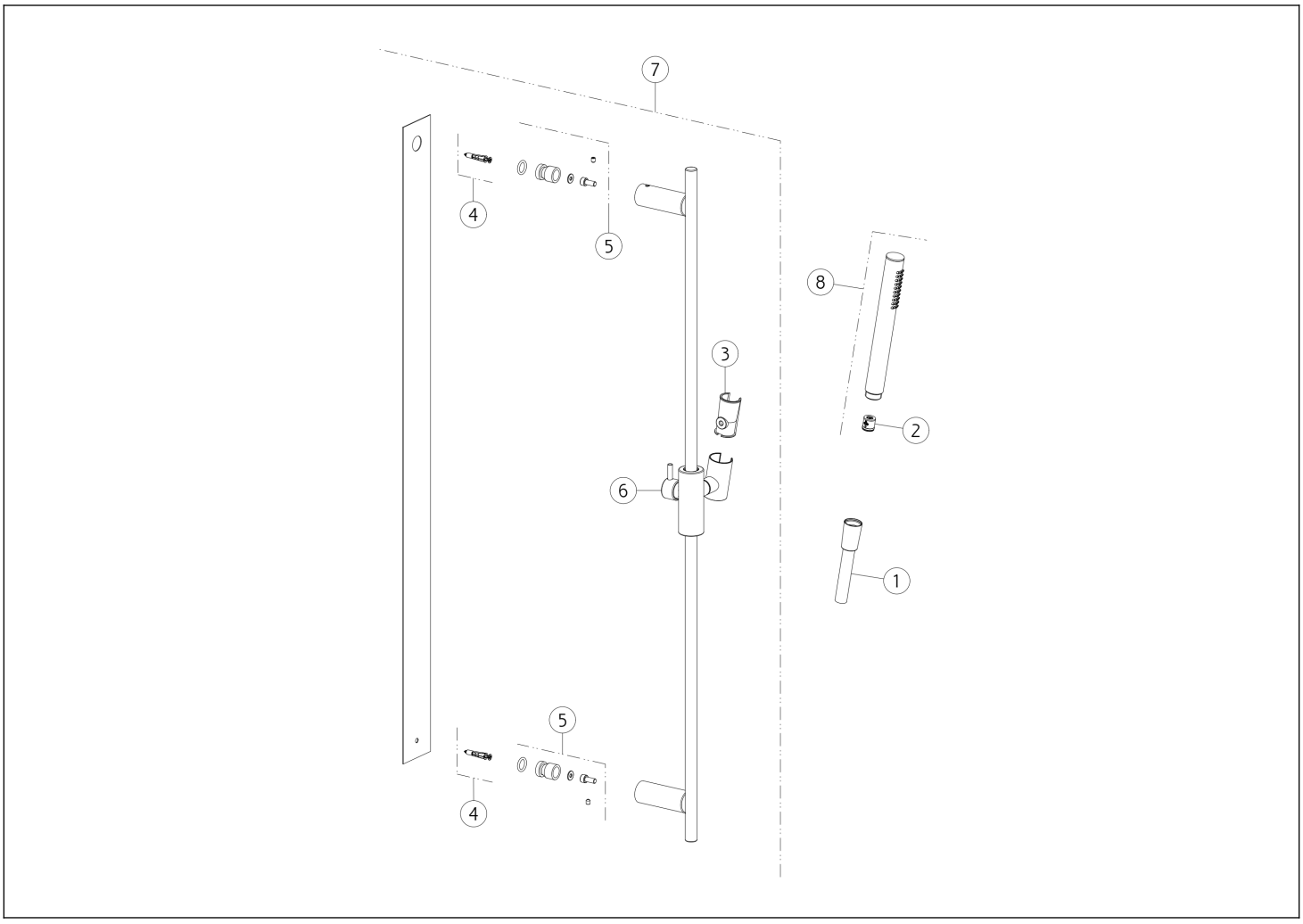

N°	Code	Description
1	PF01637	TUYAU
2	SP01634	RÉGULATEUR DE DÉBIT
3	SP03468	SOUTIEN
4	SP03514	KIT DE FIXATION

N°	Code	Description
5	SP01760	KIT DE FIXATION
6	SP04461	SUPPORT COULISSANT
7	PF70044	RAIL COULISSANT
8	PF14371	DOUCHETTE

Gessi S.p.A. Parco Gessi, 13037 Serravalle Sesia (Vercelli) Italie Tél. +39 0163 454111 Fax. +39 0163 453150 - www.gessi.com - gessi@gessi.it Conformément à la loi, le présent dessin ne peut être rendu public ni reproduit sans l'autorisation écrite de GESSI S.p.A. Copyright GESSI S.p.A.