GESSI

70099

GPF7009900000G000

HABITO

fecha de validez
≥ 07/2023



Parte externa mezclador de pared de 1 salida.

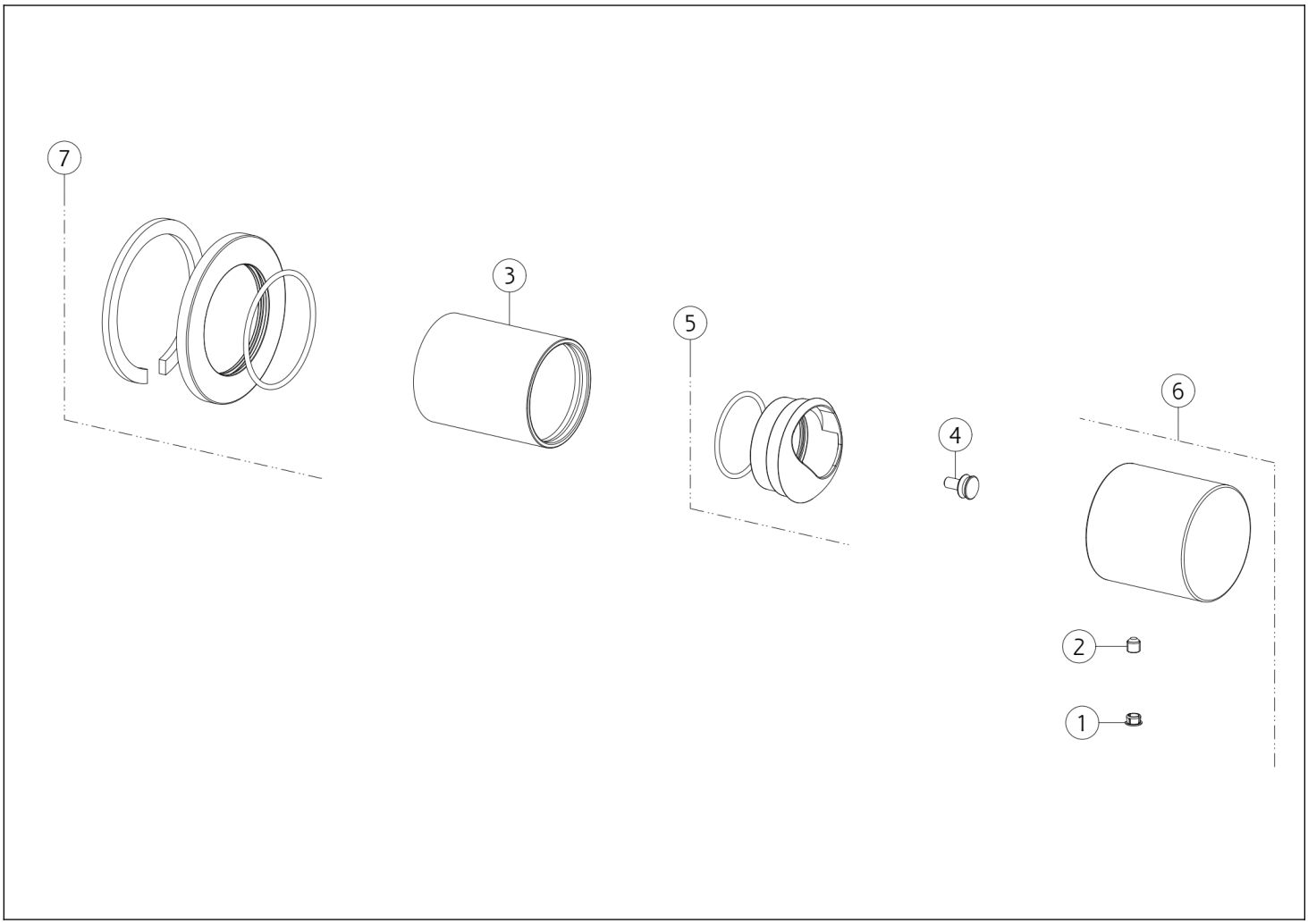

N°	Código	Descripción
1	SP00002	TAPA DE TORNILLO
2	SP00610	TORNILLO
3	SP03248	BUJE DE ACABADO
4	SP04110	ESPACIADOR

N°	Código	Descripción
5	SP03274	TUERCA ANULAR DE ACABADO
6	SP04375	ASA
7	SP03230	CUBRIR

Gessi S.p.A. Parco Gessi, 13037 Serravalle Sesia (Vercelli) Italia Tel. +39 0163 454111 Fax. +39 0163 453150 - www.gessi.com - gessi@gessi.it El presente diseño, de conformidad con la legislación vigente, no puede hacerse público ni reproducirse sin la autorización por escrito de GESSI S.p.A. Copyright GESSI S.p.A.