GESSI

70099

GPF7009900000G000

HABITO

data di validità
≥ 07/2023



Parte esterna miscelatore a parete 1 via.

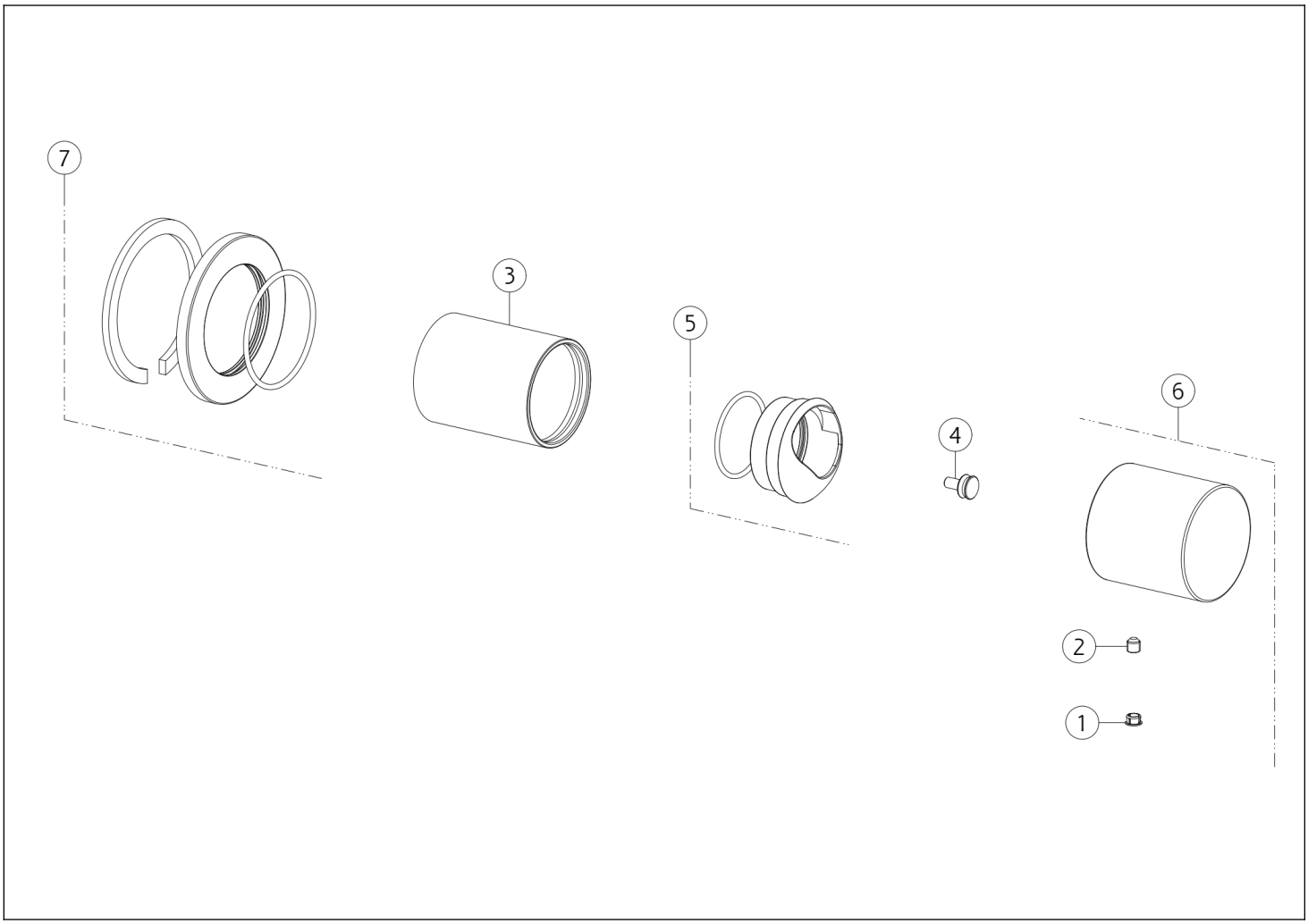

N°	Codice	Descrizione
1	SP00002	TAPPINO COPRI GRANO
2	SP00610	GRANO
3	SP03248	BOCCOLA IN FINITURA
4	SP04110	DISTANZIALE

N°	Codice	Descrizione
5	SP03274	COPRIGHIERA
6	SP04375	MANIGLIA
7	SP03230	ROSONE

Gessi S.p.A. Parco Gessi, 13037 Serravalle Sesia (Vercelli) Italia Tel.+39 0163 454111 Fax.+39 0163 453150 - www.gessi.com - gessi@gessi.it Il presente disegno a termine di legge non puo' essere reso pubblico o riprodotto senza l'autorizzazione scritta della GESSI S.p.A. copyright GESSI S.p.A.