GESSI

70101

GPF70101000000G000

HABITO

Gültigkeitsdatum
≥ 09/2023



Waschtisch-Einhebelmischer mit Auslauf, mit Ablaufgarnitur. 3/8 Anschluss. Tischmontage. Ausladung 131mm.
INTRECCIO.

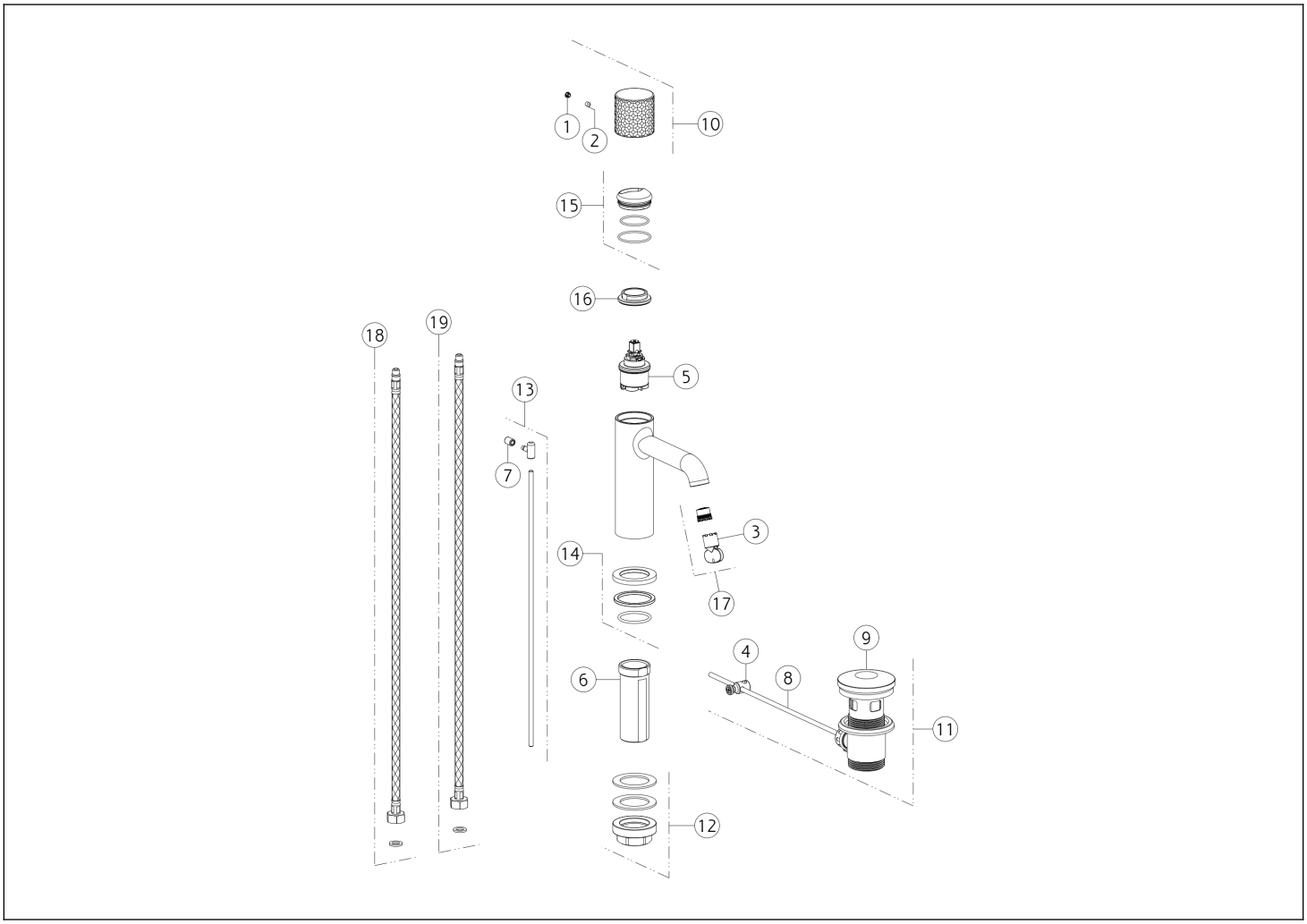

N°	Code	Beschreibung
1	SP00002	SCHRAUBENABDECKUNG
2	SP00137	SCHRAUBE
3	SP00504	SPEZIALWERKZEUG
4	SP00219	GEMEINSAM
5	SP04305	PATRONE
6	SP01701	SCHENKEL
7	SP00927	KNOPF
8	SP00218	STANGE
9	SP00772	STECKER
10	SP04207	GRIFF

N°	Code	Beschreibung
11	PF29263	BASIN-ABFÄLLE
12	SP02370	BEFESTIGUNGSSATZ
13	SP02805	ZUGSTANGE
14	SP04095	BASIS
15	SP02305	FERTIGSTELLUNG RINGMUTTER
16	SP00020	BEFESTIGUNGSRINGMUTTER
17	SP01608	BELÜFTER
18	SP01590	ROTER ZULAUFSCHLAUCH
19	SP01591	BLU ZULAUFSCHLAUCH

Gessi S.p.A. Parco Gessi, 13037 Serravalle Sesia (Vercelli) Italien Tel. +39 0163 454111 Fax. +39 0163 453150 - www.gessi.com - gessi@gessi.it Die vorliegende Zeichnung darf ohne schriftliche Genehmigung der GESSI S.p.A. nicht veröffentlicht oder vervielfältigt werden. Copyright GESSI S.p.A.