GESSI

70106

GPF7010600000G000

HABITO

date de validité
≥ 09/2023



Mitigeur lavabo moyen sans vidage avec flexibles de raccordement. INTRECCIO

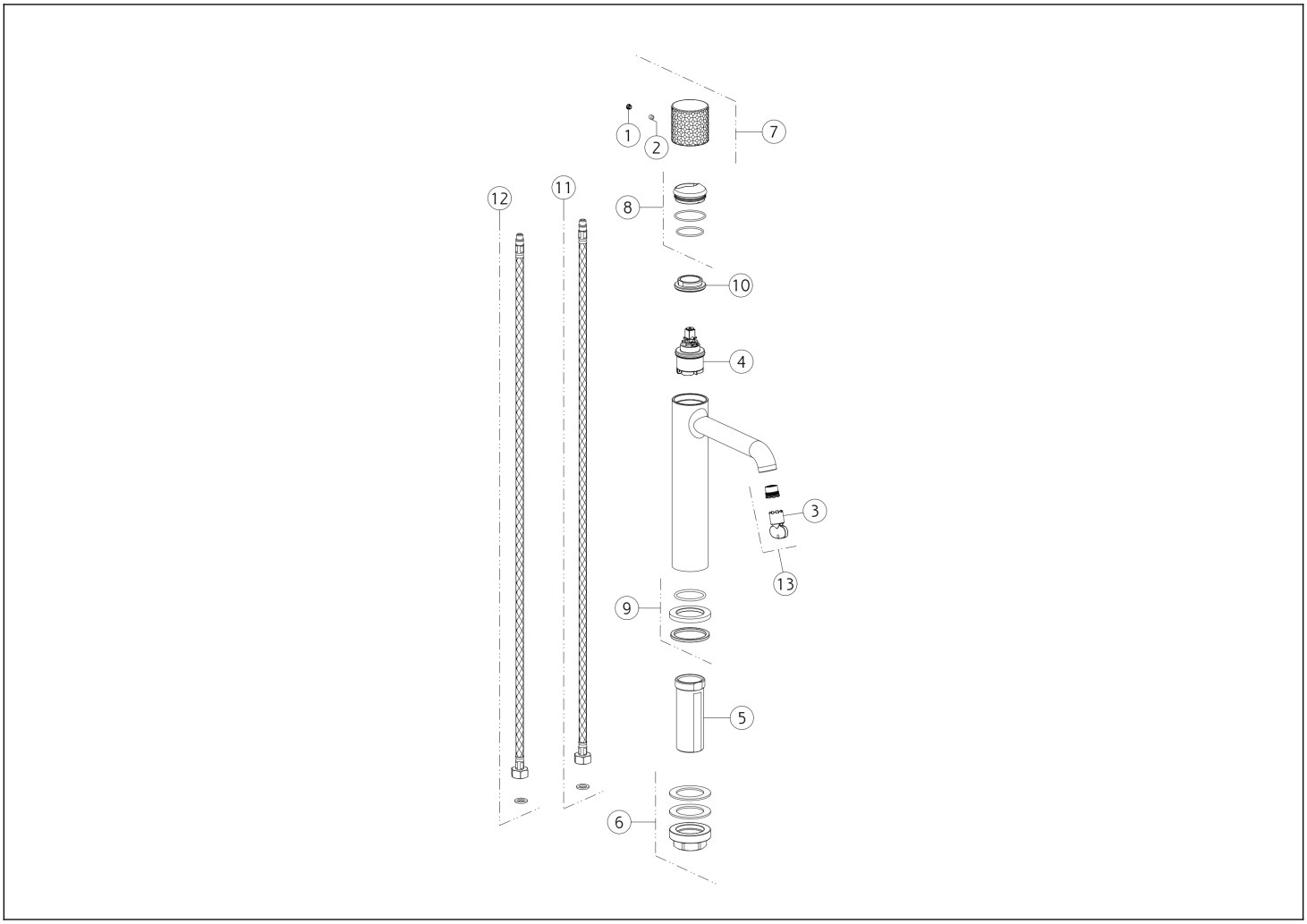

N°	Code	Description
1	SP00002	COUVERCLE DE VIS
2	SP00137	VIS
3	SP00504	OUTIL SPÉCIAL
4	SP04305	CARTOUCHE
5	SP01701	TIGE
6	SP02370	KIT DE FIXATION
7	SP04207	MANCHE

N°	Code	Description
8	SP02305	BAGUE DE FINITION
9	SP04095	BASE
10	SP00020	BAGUE DE FIXATION
11	SP01286	TUYAU D'ALIMENTATION BLU
12	SP01287	TUYAU D'ALIMENTATION ROUGE
13	SP01608	AÉRATEUR

 Conformément à la loi, le présent dessin ne peut être rendu public ni reproduit sans l'autorisation écrite de GESSI S.p.A. Copyright GESSI S.p.A.