GESSI

70106

GPF7010600000G000

HABITO

data di validità
≥ 09/2023



Miscelatore lavabo medio senza scarico con flessibili di collegamento. INTRECCIO

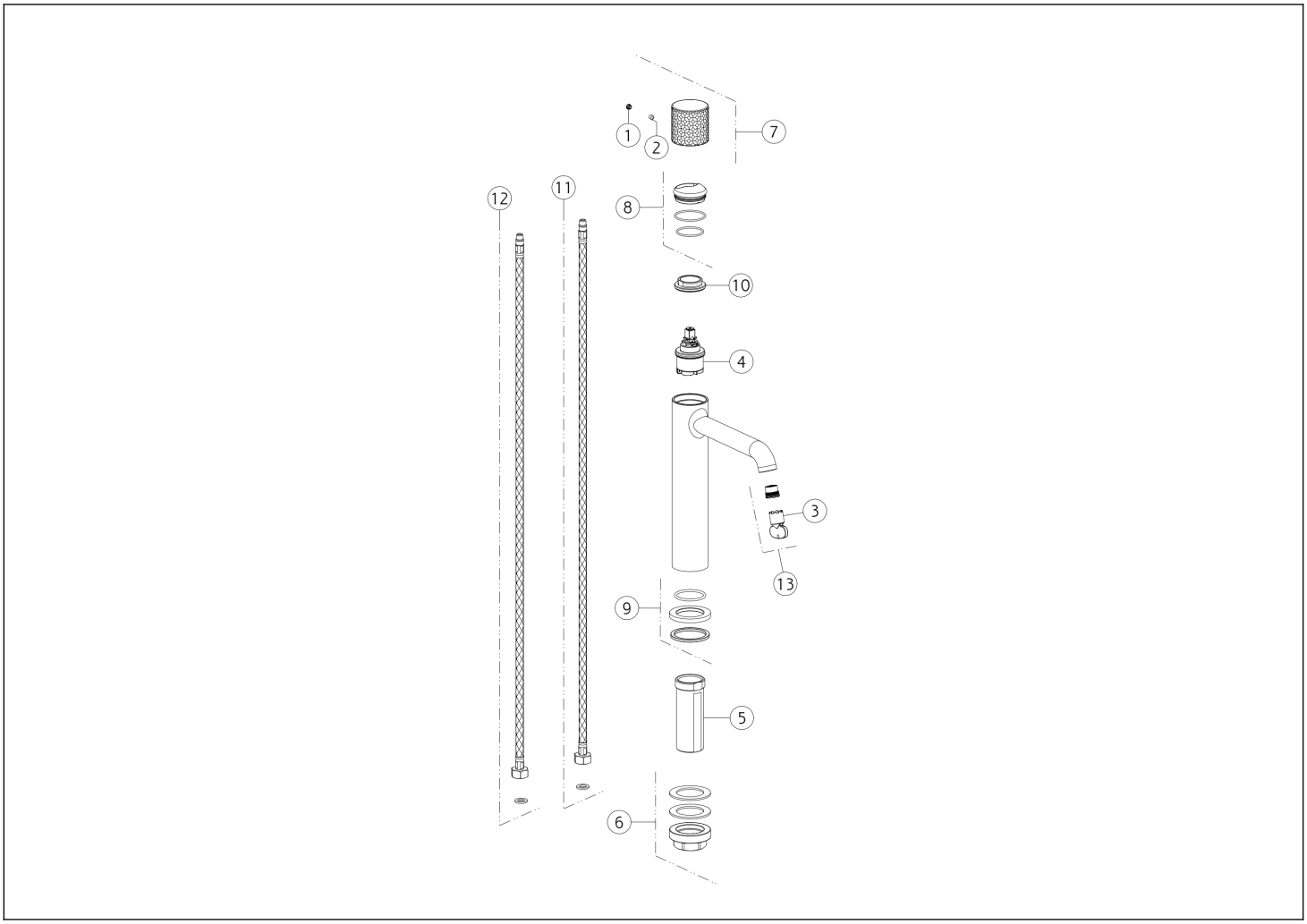

N°	Codice	Descrizione
1	SP00002	TAPPINO COPRI GRANO
2	SP00137	GRANO
3	SP00504	CHIAVE
4	SP04305	CARTUCCIA
5	SP01701	GAMBO
6	SP02370	SET DI FISSAGGIO
7	SP04207	MANIGLIA

N°	Codice	Descrizione
8	SP02305	COPRIGHIERA
9	SP04095	BASETTA
10	SP00020	GHIERA SERRAGGIO CARTUCCIA
11	SP01286	FLESSIBILE ALIMENTAZIONE BLU
12	SP01287	FLESSIBILE ALIMENTAZIONE ROSSO
13	SP01608	AERATORE

 Il presente disegno a termine di legge non puo' essere reso pubblico o riprodotto senza l'autorizzazione scritta della GESSI S.p.A. copyright GESSI S.p.A.