GESSI

70107

GPF70107000000G000

HABITO

Gültigkeitsdatum
≥ 06/2023



Bidet-Einhebelmischer mit Auslauf, mit Ablaufgarnitur. 3/8 Anschluss. Tischmontage. Ausladung 111mm. INTRECCIO.

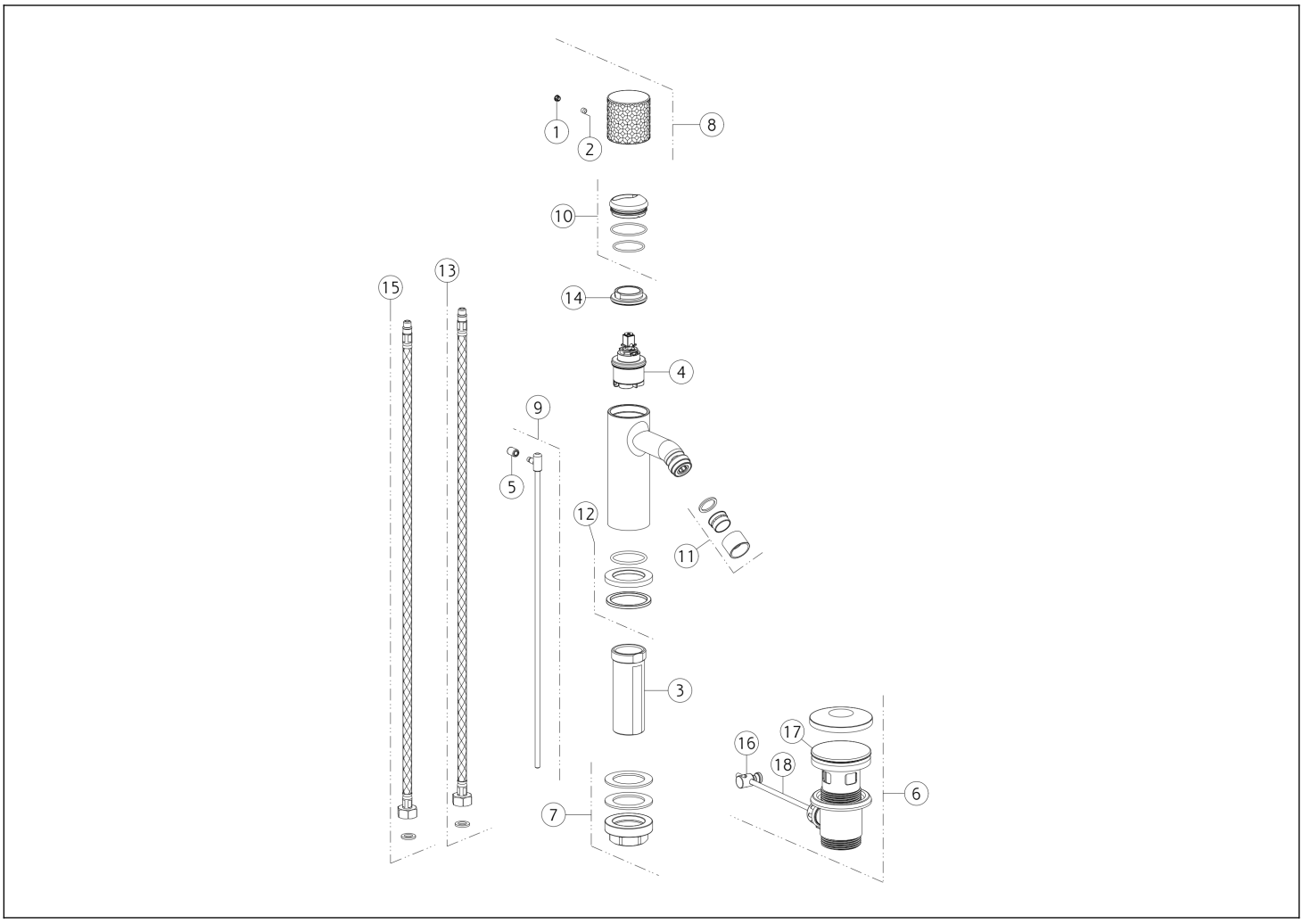

N°	Code	Beschreibung
1	SP00002	SCHRAUBENABDECKUNG
2	SP00610	SCHRAUBE
3	SP01701	SCHENKEL
4	SP04305	PATRONE
5	SP00927	KNOPF
6	PF29264	BASIN-ABFÄLLE
7	SP02370	BEFESTIGUNGSSATZ
8	SP04207	GRIFF
9	SP02805	ZUGSTANGE

N°	Code	Beschreibung
10	SP02305	FERTIGSTELLUNG RINGMUTTER
11	SP04101	KOMPLETTER BELÜFTER
12	SP04095	BASIS
13	SP01591	BLU ZULAUFSCHLAUCH
14	SP00020	BEFESTIGUNGSRINGMUTTER
15	SP01590	ROTER ZULAUFSCHLAUCH
16	SP00219	GEMEINSAM
17	SP00772	STECKER
18	SP00218	STANGE

Gessi S.p.A. Parco Gessi, 13037 Serravalle Sesia (Vercelli) Italien Tel. +39 0163 454111 Fax. +39 0163 453150 - www.gessi.com - gessi@gessi.it Die vorliegende Zeichnung darf ohne schriftliche Genehmigung der GESSI S.p.A. nicht veröffentlicht oder vervielfältigt werden. Copyright GESSI S.p.A.