GESSI

70107

GPF7010700000G000

HABITO

date de validité
≥ 06/2023



Mitigeur bidet avec vidage et flexibles de raccordement. INTRECCIO

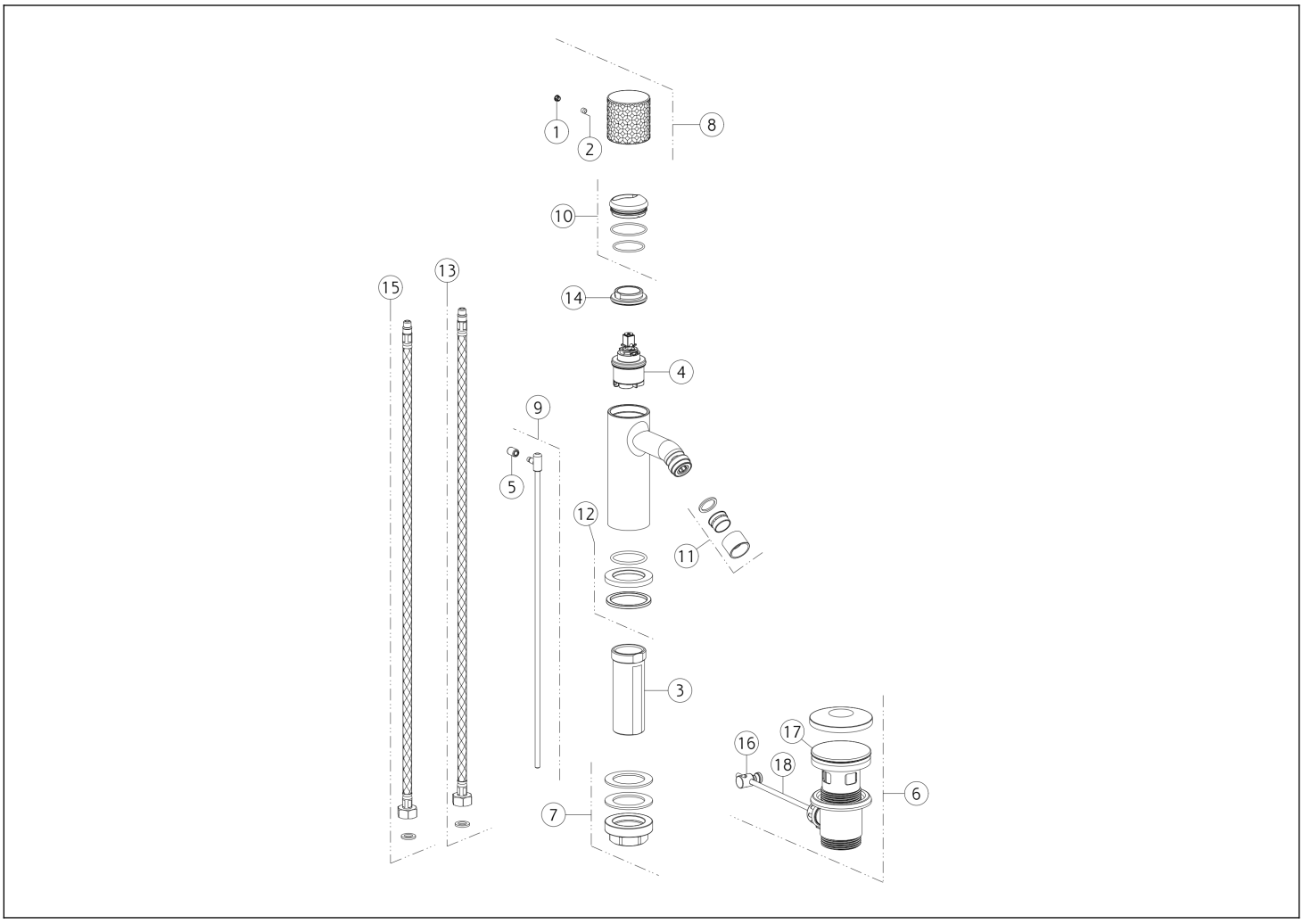

N°	Code	Description
1	SP00002	COUVERCLE DE VIS
2	SP00610	VIS
3	SP01701	TIGE
4	SP04305	CARTOUCHE
5	SP00927	POMMEAU
6	PF29264	DÉCHETS DE BASSIN
7	SP02370	KIT DE FIXATION
8	SP04207	MANCHE
9	SP02805	TIGE DE TRACTION

N°	Code	Description
10	SP02305	BAGUE DE FINITION
11	SP04101	AÉRATEUR COMPLET
12	SP04095	BASE
13	SP01591	TUYAU D'ALIMENTATION BLU
14	SP00020	BAGUE DE FIXATION
15	SP01590	TUYAU D'ALIMENTATION ROUGE
16	SP00219	ARTICULATION
17	SP00772	BOUCHON
18	SP00218	BAGUETTE

Gessi S.p.A. Parco Gessi, 13037 Serravalle Sesia (Vercelli) Italie Tél. +39 0163 454111 Fax. +39 0163 453150 - www.gessi.com - gessi@gessi.it Conformément à la loi, le présent dessin ne peut être rendu public ni reproduit sans l'autorisation écrite de GESSI S.p.A. Copyright GESSI S.p.A.