GESSI

70138

GPF7013800000G000

HABITO

data di validità
≥ 07/2023



Parte esterna miscelatore doccia a parete due vie con deviatore, presa acqua, supporto doccetta e doccetta.
INTRECCIO

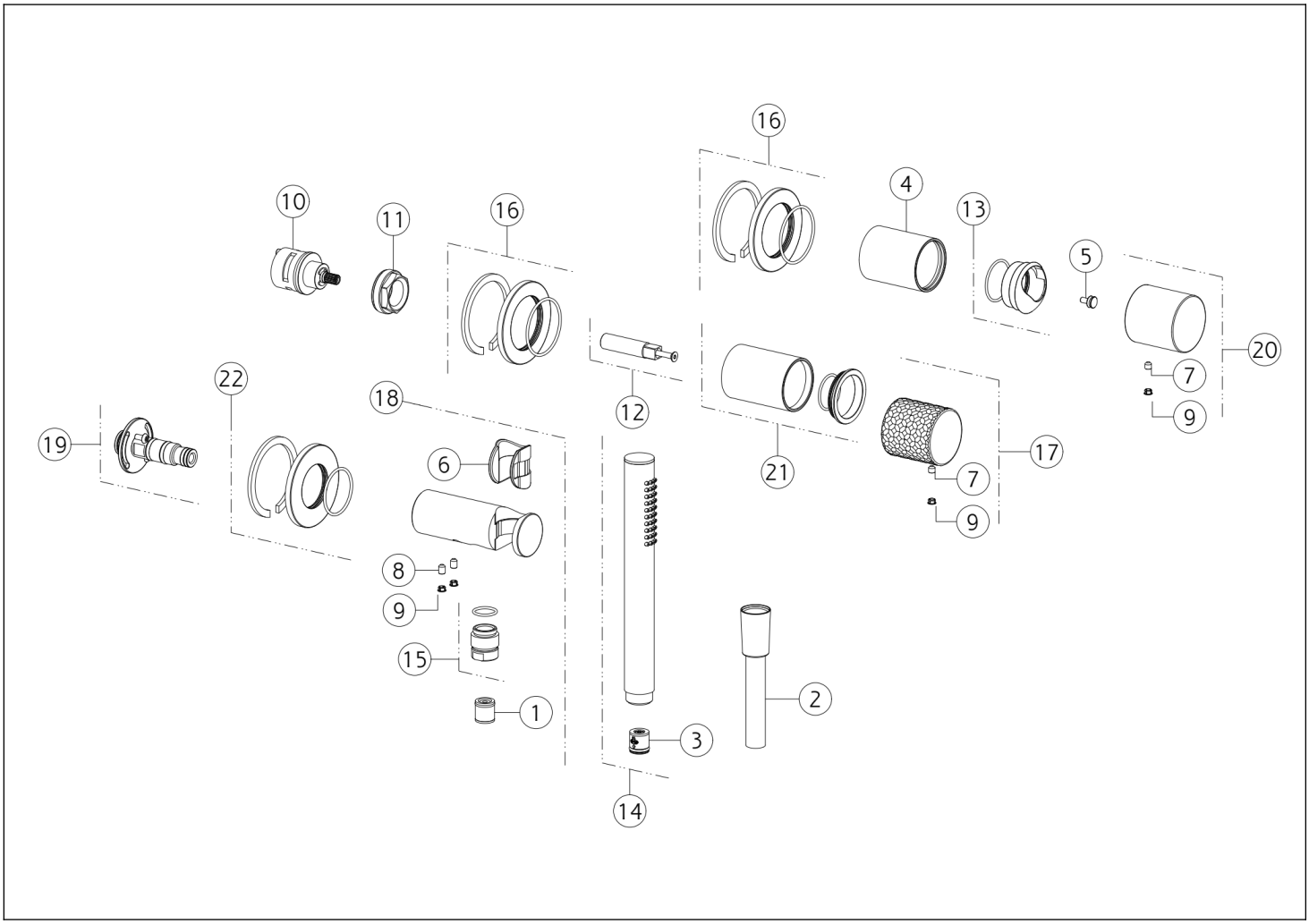

N°	Codice	Descrizione
1	SP00014	VALVOLA DI NON RITORNO
2	PF01637	FLESSIBILE
3	SP01634	VALVOLA LIMITATRICE DI PORTATA
4	SP03248	BOCCOLA IN FINITURA
5	SP04110	DISTANZIALE
6	SP01823	BOCCOLA
7	SP00610	GRANO
8	SP00864	GRANO
9	SP00002	TAPPINO COPRI GRANO
10	SP01758	DEVIATORE
11	SP01762	GHIERA SERRAGGIO CARTUCCIA

N°	Codice	Descrizione
12	SP04103	PROLUNGA
13	SP03274	COPRIGHIERA
14	PF14371	DOCCETTA
15	SP01008	RACCORDO
16	SP03230	ROSONE
17	SP04395	MANIGLIA
18	SP04104	PRESA ACQUA CON SUPPORTO DOCCETTA FISSO
19	SP03332	INNESTO
20	SP04376	MANIGLIA
21	SP04105	BOCCOLA
22	SP03337	ROSONE

Gessi S.p.A. Parco Gessi, 13037 Serravalle Sesia (Vercelli) Italia Tel.+39 0163 454111 Fax.+39 0163 453150 - www.gessi.com - gessi@gessi.it Il presente disegno a termine di legge non puo' essere reso pubblico o riprodotto senza l'autorizzazione scritta della GESSI S.p.A. copyright GESSI S.p.A.