GESSI

# 70142

GPF7014200000G000

## HABITO

fecha de validez
≥ 07/2023



Barra deslizante con toma de agua , teleducha antical y flexible de 1,50 m. INTRECCIO

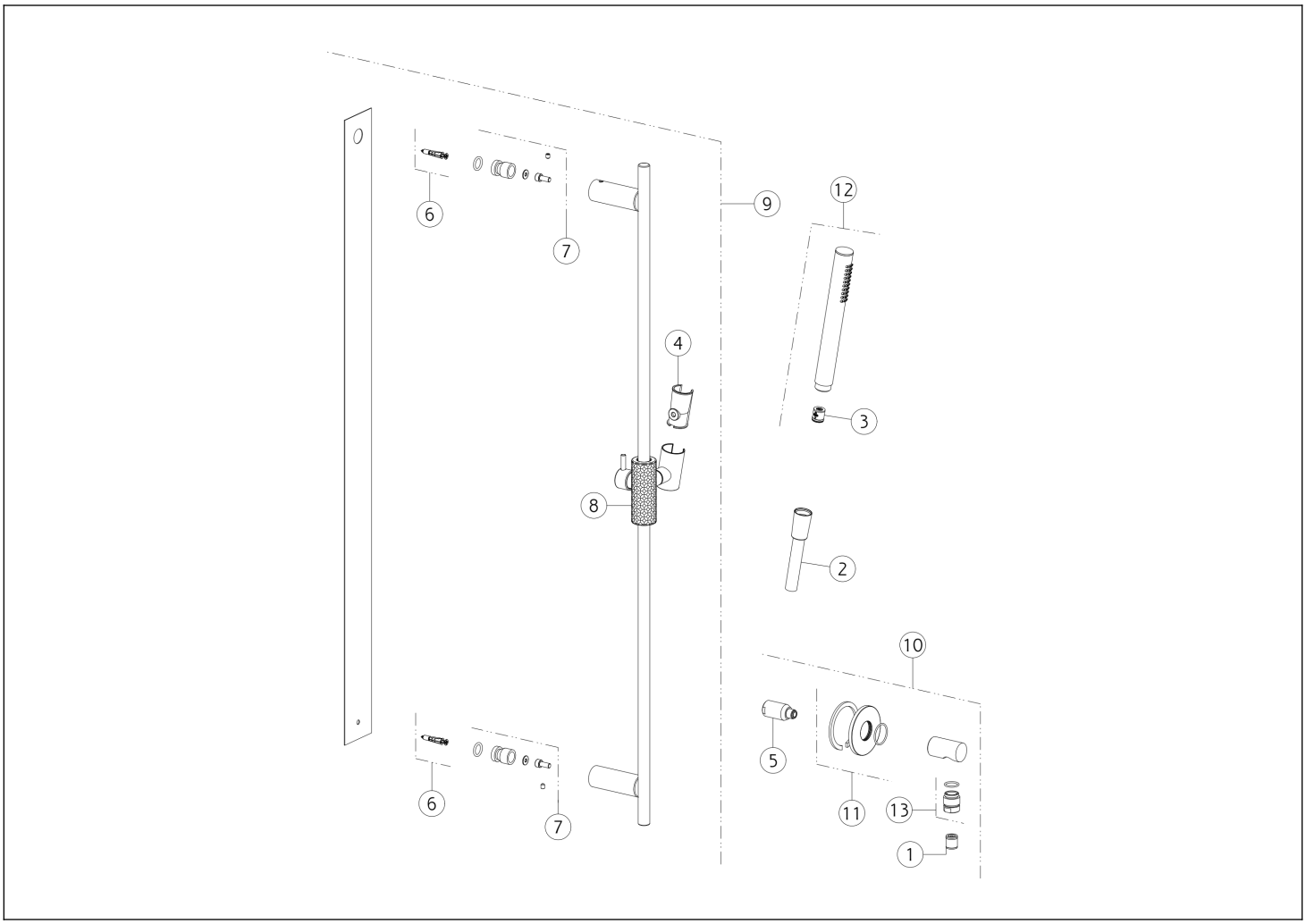


| N° | Código | Descripción |
|---|---|---|
| 1 | SP00014 | VÁLVULA ANTIRRETORNO |
| 2 | PF01637 | MANGUERA |
| 3 | SP01634 | REGULADOR DE FLUJO |
| 4 | SP03468 | APOYO |
| 5 | SP04472 | PEZÓN |
| 6 | SP03514 | SET DE FIJACIÓN |
| 7 | SP01760 | SET DE FIJACIÓN |

| N° | Código | Descripción |
|---|---|---|
| 8 | SP04465 | SOPORTE DESLIZANTE |
| 9 | PF70144 | CARRIL DESLIZANTE |
| 10 | PF63469 | CONEXIÓN SALIDA DE AGUA |
| 11 | SP03989 | CUBRIR |
| 12 | PF14371 | DUCHA DE MANO |
| 13 | SP01008 | PEZÓN |

Gessi S.p.A. Parco Gessi, 13037 Serravalle Sesia (Vercelli) Italia Tel. +39 0163 454111 Fax. +39 0163 453150 - www.gessi.com - gessi@gessi.it El presente diseño, de conformidad con la legislación vigente, no puede hacerse público ni reproducirse sin la autorización por escrito de GESSI S.p.A. Copyright GESSI S.p.A.