GESSI

70144

GPF7014400000G000

HABITO

date de validité
≥ 11/2023



Barre de douche. INTRECCIO

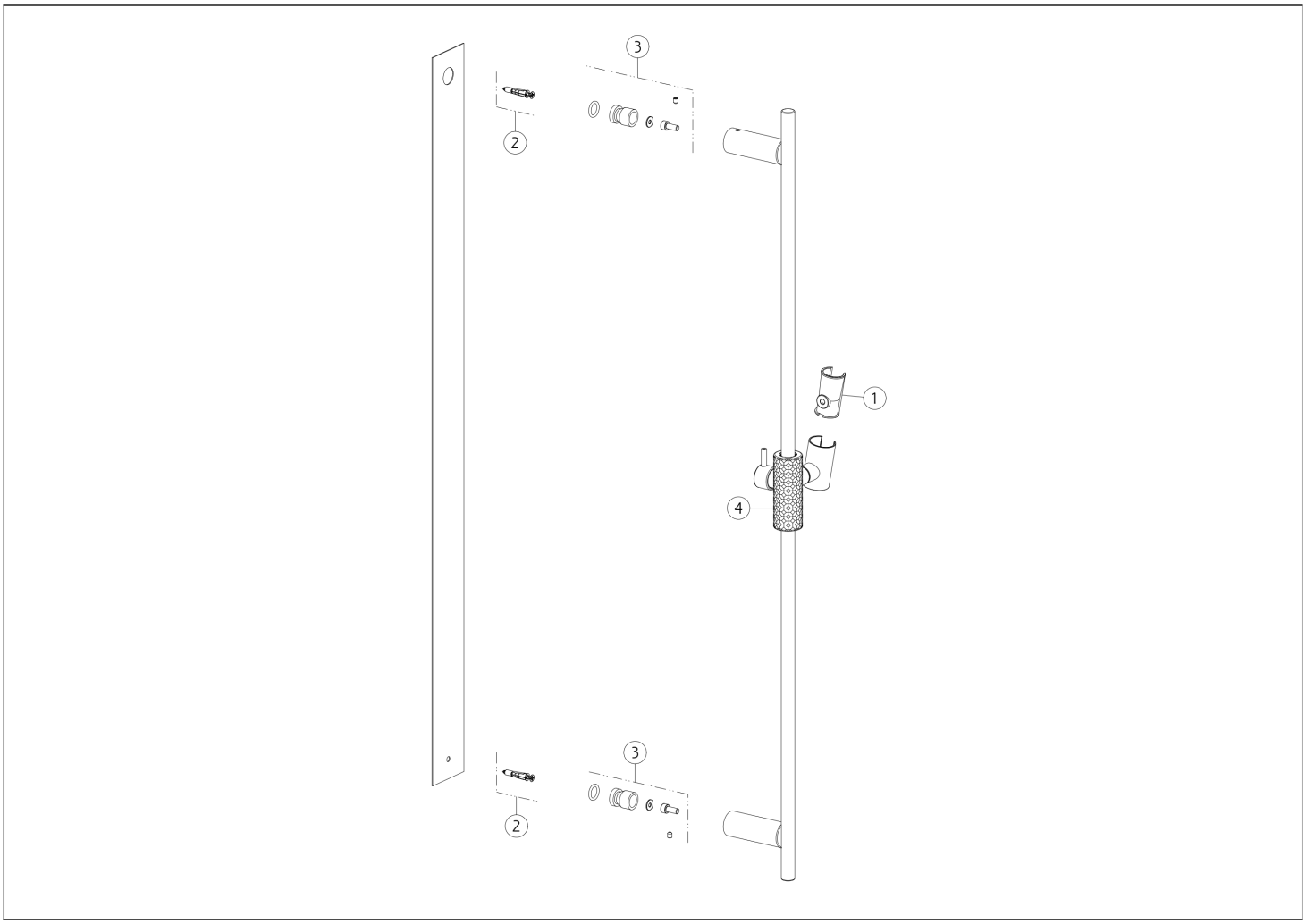

N°	Code	Description
1	SP03468	SOUTIEN
2	SP03514	KIT DE FIXATION

N°	Code	Description
3	SP01760	KIT DE FIXATION
4	SP04465	SUPPORT COULISSANT

Gessi S.p.A. Parco Gessi, 13037 Serravalle Sesia (Vercelli) Italie Tél. +39 0163 454111 Fax. +39 0163 453150 - www.gessi.com - gessi@gessi.it Conformément à la loi, le présent dessin ne peut être rendu public ni reproduit sans l'autorisation écrite de GESSI S.p.A. Copyright GESSI S.p.A.